Promethean®

ActivPanel®

Promethean Wi-Fi Module (Titanium)

Quick Install Guide

دليل التثبيت السريع
快速安装指南
快速安装指南
Příručka k rychlé instalaci
Installationsvejledning
Beknopte installatiegids
Kiirpaigaldusjuhend
Pika-asennusopas
Guide d'installation rapide
Schnellinstallationsanleitung
Gyors telepítési ismertető
Panduan Pemasangan Cepat
Guida di installazione rapida
クイック設置ガイド
Жылдам орнату нұсқаулығы
Ātrās instalēšanas rokasgrāmata
Spartaus diegimo vadovas
Panduan Pemasangan Pantas
Hurtigstartveiledning
Instrukcja szybkiej instalacji
Manual de instalação rápida
Руководство по быстрой установке
Guía de instalación rápida
Snabbinstallationsguide
คู่มือการติดตั้งอย่างรวดเร็ว
Hızlı Kurulum Kılavuzu
Посібник із швидкого встановлення
Hướng dẫn Lắp đặt Nhanh

TP-3012-ML-V05

1

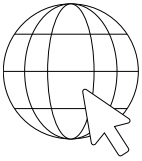

https://support.prometheanworld.com

2

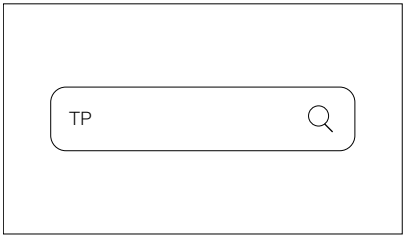

TP-3036

Safety Guide • دليل السلامة • 安全指南 • 安全指南 • Bezpečnostní příručka • Sikkerhedsvejledning • Veiligheidshandleiding • Ohutusjuhend • Turvaopas • Guide de sécurité • Sicherheitsanleitung • Biztonsági útmutató • Panduan Keamanan • Guida sulla sicurezza • 安全ガイド • Қауіпсіздік нұсқаулығы • Norādījumi par drošību • Saugos vadovas • Panduan Keselamatan • Sikkerhetsveiledning • Instrukcja bezpieczeństwa • Manual de segurança • Руководство по технике безопасности • Guía de seguridad • Säkerhetsguide • คู่มือความปลอดภัย • Güvenlik Kılavuzu • Інструкція з техніки безпеки • Hướng dẫn An toàn

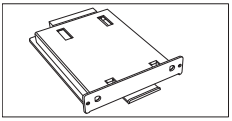

x1

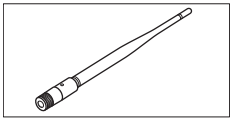

x2

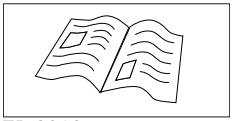

x1

TP-3012

1

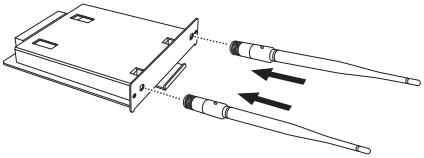

2

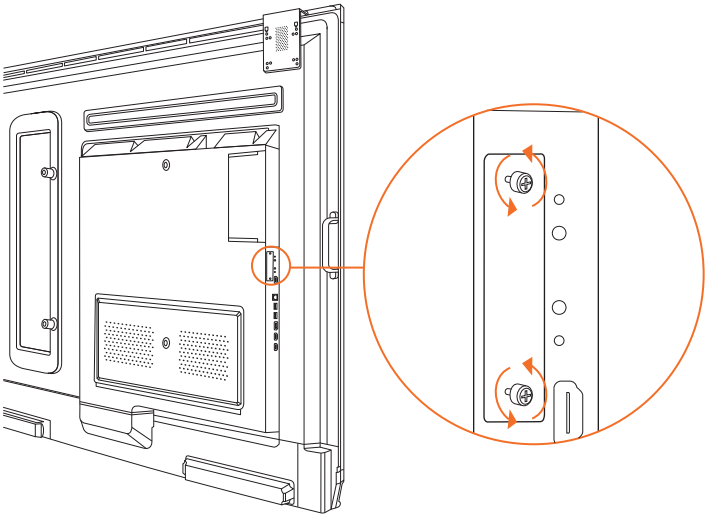

3

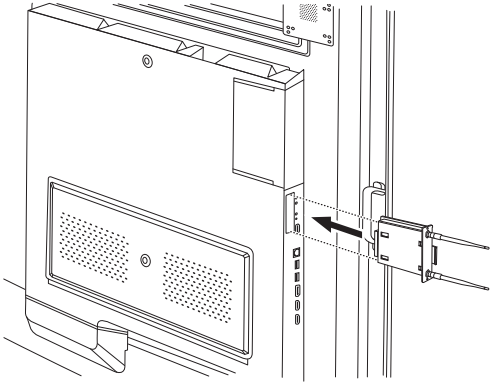

4

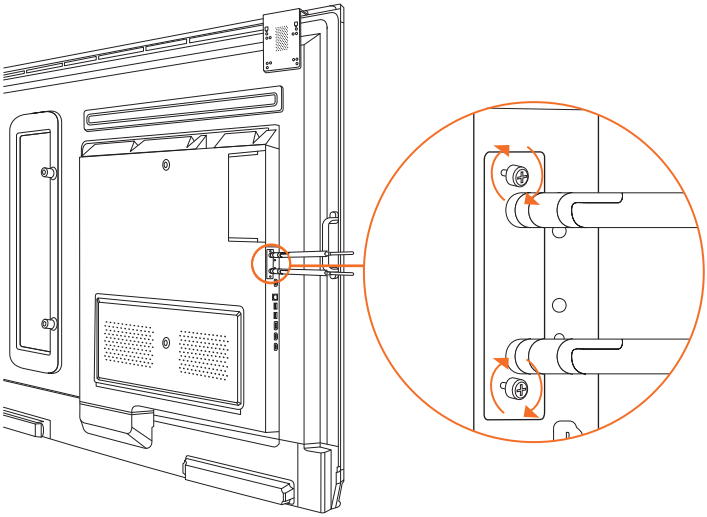

Frekvensbånd og effekt

Frekvensbånd	Effekt (dBm)
2,4 GHz Bluetooth V4.1	<10
2,4 GHz wifi	<20
5,2 GHz wifi	<23
5,8 GHz wifi	<14 (mottakerkategori 2)

AT	BE	BG	CZ	DK
EE	FR	DE	IS	IE
IT	EL	ES	CY	LV
LI	LT	LU	HU	MT
NL	NO	PL	PT	RO
SI	SK	TR	FI	SE
CH				

ADVARSEL

AP-WIFI-BC er et produkt i Klasse B. I et hjemmemiljø kan de forårsake radiointerferens hvor det kan være nødvendig at brukeren iverksetter egnede tiltak.

AP-WIFI-BC er beregnet på intern bruk.

Enheten samsvarer med RF-spesifikasjoner når den brukes 20 cm fra kroppen.

WEEE (Waste Electrical and Electronic Equipment)

Ta kontakt med Promethean-forhandleren for å få mer informasjon om riktig avhending av disse produktene.

Język polski

Informacje o prawach autorskich

TP-3012-ML-V05 ©2021 Promethean Limited. Wszelkie prawa zastrzeżone.

Wszystkie programy, zasoby, sterowniki oraz dokumentacja dostarczone z pobranym pakietem Promethean ActivInspire podlegają prawom autorskim firmy Promethean Limited 2021. Firma Promethean udziela licencji na zainstalowanie i użytkowanie

oprogramowania Promethean ActivInspire, w tym wszelkich zasobów, sterowników i dokumentacji dostarczonych z pobranym pakietem. Informacje o warunkach licencji znajdują się w umowie licencyjnej.

Firma Promethean jest właścicielem wielu znaków towarowych w kilku jurysdykcjach na całym świecie. Pewne elementy produktów firmy Promethean opisane w niniejszym podręczniku objęte są ochroną odpowiadających im patentów, praw autorskich, praw autorskich dotyczących projektów, przepisów o znakach towarowych oraz zarejestrowanych wzorach.

Terminy HDMI, HDMI High-Definition Multimedia Interface oraz logo HDMI to znaki towarowe lub zarejestrowane znaki towarowe organizacji HDMI Licensing Administrator Inc.

VESA to zarejestrowany znak towarowy organizacji Video Electronics Standards Association.

Apple to znak towarowy lub zarejestrowany znak towarowy firmy Apple, Inc. w Stanach Zjednoczonych i innych krajach. Windows to znak towarowy lub zarejestrowany znak towarowy firmy Microsoft Corporation w Stanach Zjednoczonych i innych krajach. Linux to zarejestrowany znak towarowy firmy Linus Torvalds w Stanach Zjednoczonych i innych krajach.

Wszystkie pozostałe znaki towarowe pozostają własnością ich właścicieli.

Niniejszy podręcznik jest rozpowszechniany online. Może on być rozpowszechniany do użytku jedynie w instytucji, w której używa się danego produktu. Nie wolno kopiować, przekazywać, przechowywać w systemie wyszukiwania ani tłumaczyć na żaden inny język żadnej z części niniejszego podręcznika bez uprzedniego uzyskania zgody firmy Promethean Limited na używanie go poza daną instytucją.

Przypominamy, że zawartość tego podręcznika jest chroniona prawem autorskim. Pomimo podjęcia wszelkich starań podczas opracowywania niniejszego podręcznika firma Promethean Limited nie ponosi odpowiedzialności za błędy, pominięcia i szkody wynikające z wykorzystywania informacji zawartych na poniższych stronach.

Zgodność

Europa

Oświadczamy na własną odpowiedzialność, że Promethean Limited Promethean Wi-Fi Module (Titanium); Model nr: AP-WIFI-BC; Jest zgodny z wymogami następujących dyrektyw europejskich: dyrektywa Rady 2014/53/UE w sprawie urządzeń radiowych (RED) oraz dyrektywa 2011/65/UE sprawie ograniczenia stosowania niebezpiecznych substancji w sprzęcie elektrycznym i elektronicznym.

Pełen tekst deklaracji zgodności UE jest dostępny pod następującym adresem: https://support.prometheanworld.com

Pasma częstotliwości i zasilanie

Pasmo częstotliwości	Zasilanie (dBm)
Bluetooth V4.1 o częstotliwości 2,4 Ghz	<10
Wi-Fi o częstotliwości 2,4 GHz	<20
Wi-Fi o częstotliwości 5,2 GHz	<23
Wi-Fi o częstotliwości 5,8 GHz	<14 (Kategoria odbiornika 2)

AT	BE	BG	CZ	DK
EE	FR	DE	IS	IE
IT	EL	ES	CY	LV
LI	LT	LU	HU	MT
NL	NO	PL	PT	RO
SI	SK	TR	FI	SE
CH				

OSTRZEŻENIE

AP-WIFI-BC to produkt klasy B. W warunkach domowych mogą one powodować zakłócenia transmisji radiowych. W takiej sytuacji użytkownik musi sam podjąć działania zmierzające do ich usunięcia.

Produkt AP-WIFI-BC przeznaczony jest wyłącznie do użytku wewnętrznego.

Urządzenie jest zgodne ze specyfikacjami częstotliwości radiowej, gdy jest używane w odległości 20 cm od ciała.

Utylizacja odpadów elektrycznych i elektronicznych

Więcej informacji na temat poprawnej utylizacji produktów może udzielić sprzedawca produktów Promethean.

Português

Informação de direitos de autor

TP-3012-ML-V05 ©2021 Promethean Limited. Todos os direitos reservados.

Todo o software, recursos, controladores e documentação fornecidos na transferência do Promethean ActivInspire são protegidos pelos direitos de autor da Promethean Limited 2021. A Promethean concede uma licença de instalação e utilização do software Promethean ActivInspire, incluindo quaisquer recursos, controladores e documentação fornecidos na transferência. Consulte o contracto de licença para obter informações sobre os termos e condições desta licença.

A Promethean é proprietária de diversas marcas comerciais em várias jurisdições em todo o mundo. Os produtos Promethean documentados neste manual incluem aspectos que estão protegidos ao abrigo das respectivas leis de patente, direitos de autor, direitos de autor sobre o design, design registado e marcas comerciais.

Os termos HDMI, HDMI High-Definition Multimedia Interface e o logótipo HDMI são marcas comerciais ou marcas registadas da HDMI Licensing Administrator, Inc.

VESA é uma marca registada da Video Electronics Standards Association.