Promethean®

ActivPanel®

Instrukcja instalacji i obsługi systemu Cobalt

TP-3000-PL-V04

Informacje o prawach autorskich

TP-3000-PL-V04 ©2020 Promethean Limited. Wszelkie prawa zastrzeżone.

Wszystkie programy, zasoby, sterowniki oraz dokumentacja dostarczone z pobranym pakietem Promethean ActivInspire podlegają prawom autorskim firmy Promethean Limited 2020. Firma Promethean udziela licencji na zainstalowanie i użytkowanie oprogramowania Promethean ActivInspire, w tym wszelkich zasobów, sterowników i dokumentacji dostarczonych z pobranym pakietem. Informacje o warunkach licencji znajdują się w umowie licencyjnej.

Firma Promethean jest właścicielem wielu znaków towarowych w kilku jurysdykcjach na całym świecie. Pewne elementy produktów firmy Promethean opisane w niniejszym podręczniku objęte są ochroną odpowiadających im patentów, praw autorskich, praw autorskich dotyczących projektów, przepisów o znakach towarowych oraz zarejestrowanych wzorach.

Terminy HDMI, HDMI High-Definition Multimedia Interface oraz logo HDMI to znaki towarowe lub zarejestrowane znaki towarowe organizacji HDMI Licensing Administrator Inc.

VESA to zarejestrowany znak towarowy organizacji Video Electronics Standards Association.

Apple to znak towarowy lub zarejestrowany znak towarowy firmy Apple, Inc. w Stanach Zjednoczonych i innych krajach. Windows to znak towarowy lub zarejestrowany znak towarowy firmy Microsoft Corporation w Stanach Zjednoczonych i innych krajach. Linux to zarejestrowany znak towarowy firmy Linus Torvalds w Stanach Zjednoczonych i innych krajach.

Wszystkie pozostałe znaki towarowe pozostają własnością ich właścicieli.

Niniejszy podręcznik jest rozpowszechniany online. Może on być rozpowszechniany do użytku jedynie w instytucji, w której używa się danego produktu. Nie wolno kopiować, przekazywać, przechowywać w systemie wyszukiwania ani tłumaczyć na żaden inny język żadnej z części niniejszego podręcznika bez uprzedniego uzyskania zgody firmy Promethean Limited na używanie go poza daną instytucją.

Przypominamy, że zawartość tego podręcznika jest chroniona prawem autorskim. Pomimo podjęcia wszelkich starań podczas opracowywania niniejszego podręcznika firma Promethean Limited nie ponosi odpowiedzialności za błędy, pominięcia i szkody wynikające z wykorzystywania informacji zawartych na poniższych stronach.

Spis treści

Informacje o prawach autorskich 2

Zawartość opakowania 5
- ActivPanel 5
- ActivSoundBar 6
- OPS-M 7
- ActivConnect OPS-G 7
- ActivConnect G-Series 8
- Promethean Chromebox 9
- Moduł Wi-Fi firmy Promethean (Nickel i Cobalt) 9

Przegląd 10
- Interfejsy 10
- Sterowanie 20

Instalacja 23
- Instalacja akcesoriów 23
- Montowanie ActivPanel na wsporniku naściennym 34
- Montowanie produktu na APTMS 38
- Montaż na APTASBB400-70/90 39

Konfiguracja 42
- Instalacja baterii w pilocie ActivPanel 42
- Włączanie ActivPanel 43
- Pierwsza konfiguracja ActivPanel 44
- Aktywacja baterii w pilocie ActivSoundBar 46
- Podłączanie urządzenia ActivSoundBar 46
- Włączanie ActivSoundBar 47
- Podłączanie urządzenia ActivConnect G-Series 48
- Włączanie OPS-M, ActivConnect OPS-G oraz ActivConnect G-Series 49
- Podłączanie urządzenia Chromebox firmy Promethean 50
- Włączanie Chromebox firmy Promethean 50
- Podłączanie laptopa lub komputera stacjonarnego do ActivPanel 51
- Wybór źródła HDMI na ActivPanel 52
- Łączenie z Internetem w ActivPanel 53

Obsługa 55
- Obsługa dotykowa ActivPanel 55

Informacje o menu 56
Uzyskiwanie dostępu do menu 57
Otwieranie aplikacji 58
Zmiana ustawień 59
Aktualizacja oprogramowania sprzętowego ActivPanel 60

Gwarancja, rejestracja i pomoc techniczna 62
Gwarancja 62
Rejestracja 62
Pomoc techniczna 62

Rozwiązywanie problemów 63
ActivPanel 63
ActivSoundBar 64

Wykaz części podlegających naprawie 65

Zawartość opakowania

ActivPanel

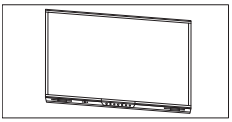
x1

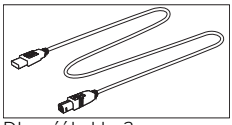
x1
Długość kabla: 3 m

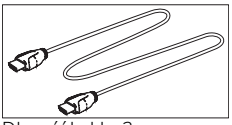
x1
Długość kabla: 3 m

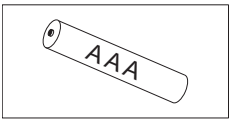

x2

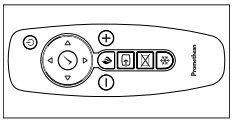
x1

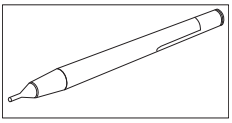
x2

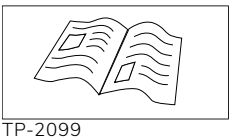
x1
TP-2099

Ameryka Północna

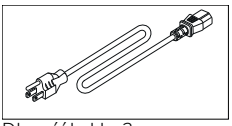
x1
Długość kabla: 3 m

Europa, Bliski Wschód i Afryka

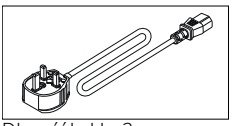
x1
Długość kabla: 3 m

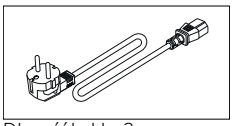
x1
Długość kabla: 3 m

Chiny

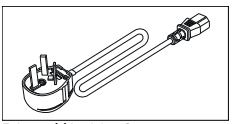
x1
Długość kabla: 3 m

x1

Arabia Saudyjska

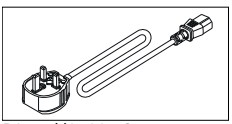
x1
Długość kabla: 3 m

Afryka Południowa

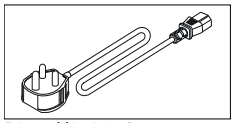
x1
Długość kabla: 3 m

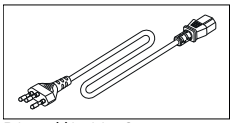
x1
Długość kabla: 3 m

AUS/NZ

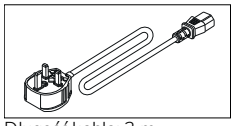
x1
Długość kabla: 3 m

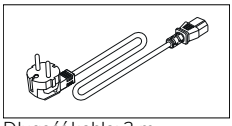
x1
Długość kabla: 3 m

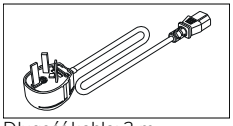
x1
Długość kabla: 3 m

ActivSoundBar

Ten produkt stanowi akcesorium opcjonalne.

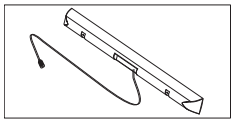
x1

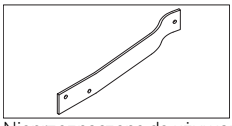
x2
Nieprzeznaczone do używania z ActivPanel

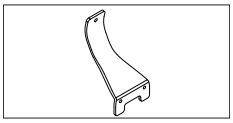
x2

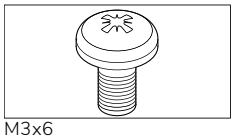
x4
M3x6

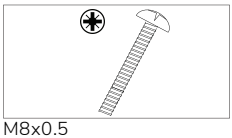
x4
M8x0.5

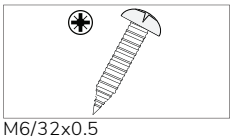
x2
M6/32x0.5

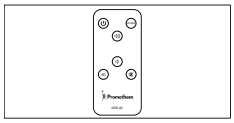
x1

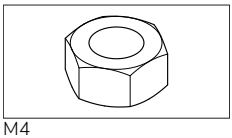
x4
M4

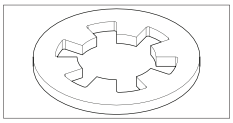
x4

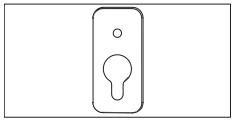
x2

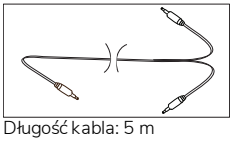
x1
Długość kabla: 5 m

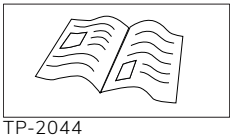
x1
TP-2044

EMEA/USA

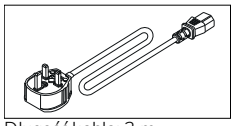
x1
Długość kabla: 3 m

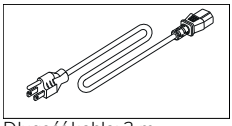
x1
Długość kabla: 3 m

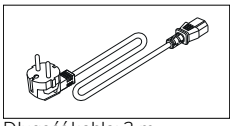
x1
Długość kabla: 3 m

AZJA

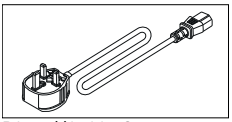
x1
Długość kabla: 3 m

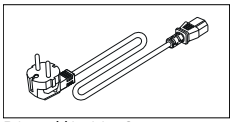
x1
Długość kabla: 3 m

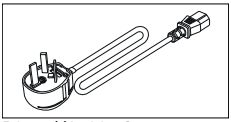
x1
Długość kabla: 3 m

AFRYKA POŁUDNIOWA

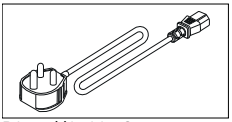
x1
Długość kabla: 3 m

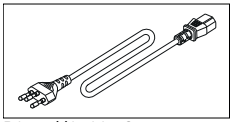
x1
Długość kabla: 3 m

ARABIA SAUDYJSKA

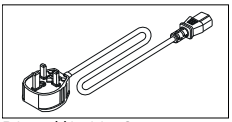
x1
Długość kabla: 3 m

OPS-M

Ten produkt stanowi akcesorium opcjonalne.

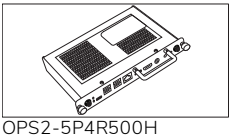
x1
OPS2-5P4R500H
OPS2-5P8R256S

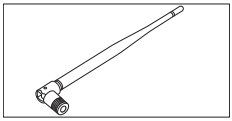
x2

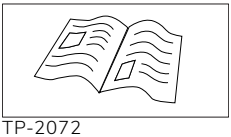
x1
TP-2072

ActivConnect OPS-G

Ten produkt stanowi akcesorium opcjonalne.

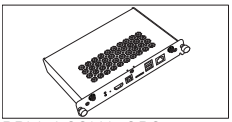
x1
PRM-ACON1-OPS

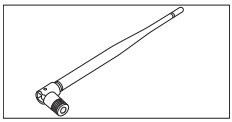
x2

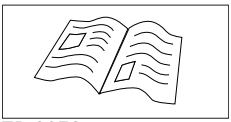
x1
TP-2073

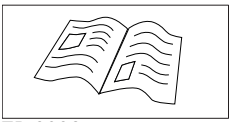
x1
TP-2093

ActivConnect G-Series

Ten produkt stanowi akcesorium opcjonalne.

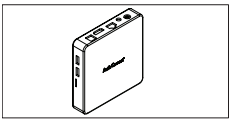
x1

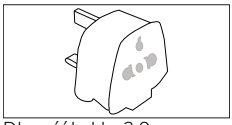
x5
Długość kabla: 2,9 m

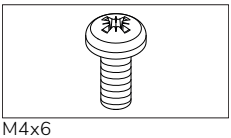
x4
M4x6

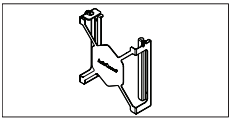
x1

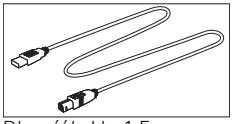
x1
Długość kabla: 1,5 m

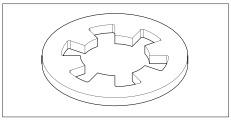
x4

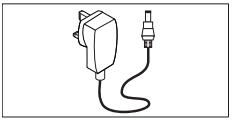
x1

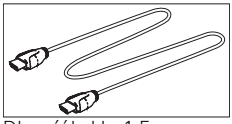
x1
Długość kabla: 1,5 m

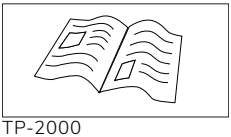
x1
TP-2000

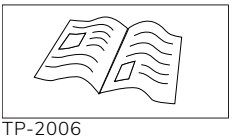
x1
TP-2006

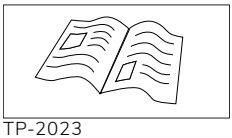
x1
TP-2023

Promethean Chromebox

Ten produkt stanowi akcesorium opcjonalne.

x1
PRM-CHROMEBOX-OS-COMP

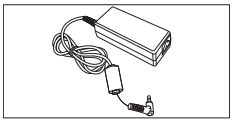
x1

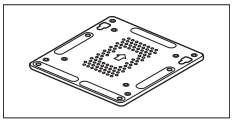
x1

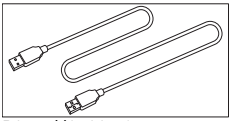
x1
Długość kabla: 1 m

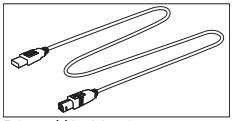
x1
Długość kabla: 1 m

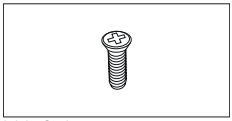
x4
M4x6-1

x2
M4x9.0-C

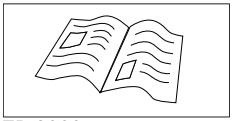
x1
TP-3009

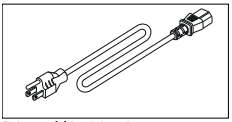
x1
Długość kabla: 1 m
Stany Zjednoczone

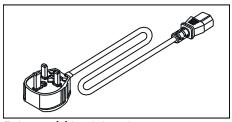
x1
Długość kabla: 1 m
Wielka Brytania

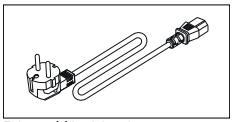
x1
Długość kabla: 1 m
Unia Europejska

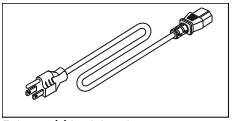
x1
Długość kabla: 1 m
Australia

Moduł Wi-Fi firmy Promethean (Nickel i Cobalt)

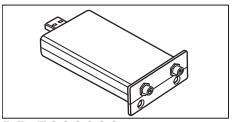
x1
DR-7322026

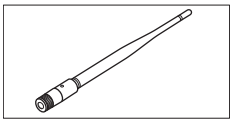
x2

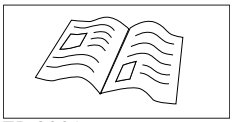
x1
TP-3001

Przegląd

Interfejsy

AP7-A65

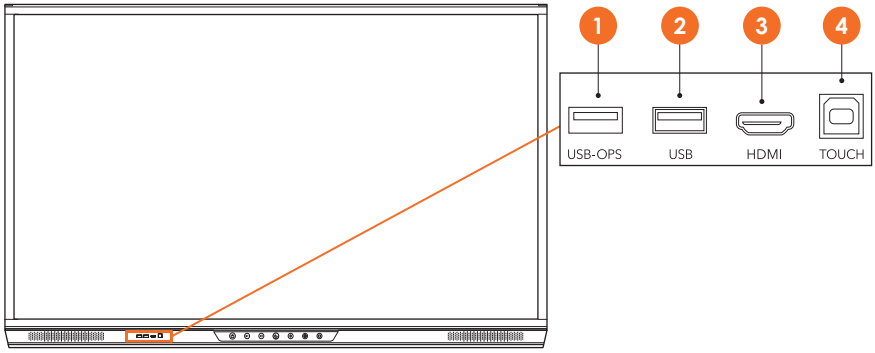

1	USB-OPS	2	USB
3	HDMI 1	4	TOUCH USB

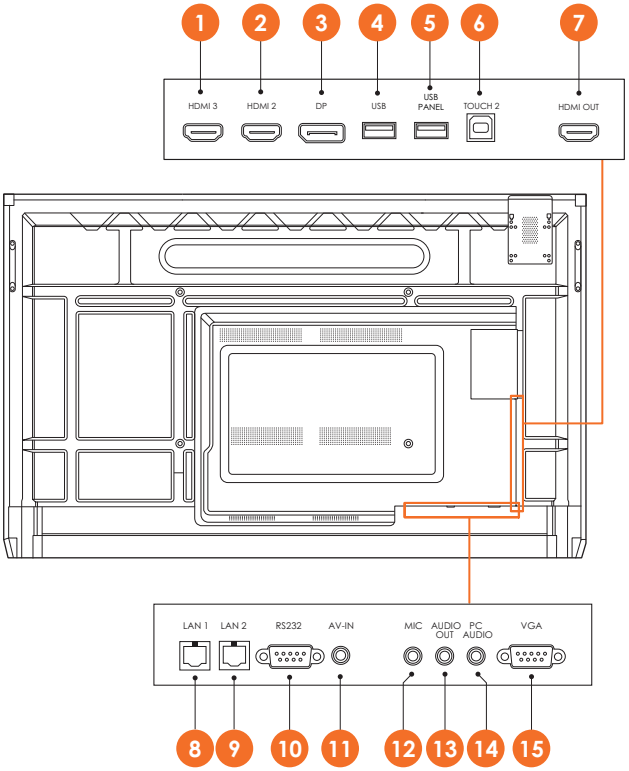

1	HDMI 3	2	HDMI 2
3	DP	4	USB
5	PANEL USB	6	TOUCH USB 2
7	WYJŚCIE HDMI	8	LAN
9	LAN	10	RS232
11	WEJŚCIE AV	12	MIKROFON
13	WYJŚCIE AUDIO	14	PC AUDIO
15	WEJŚCIE VGA		

AP7-A75

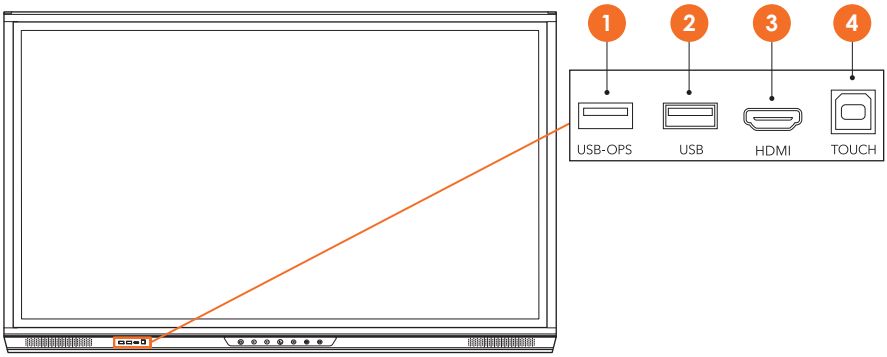

1	USB-OPS	2	USB
3	HDMI 1	4	TOUCH USB

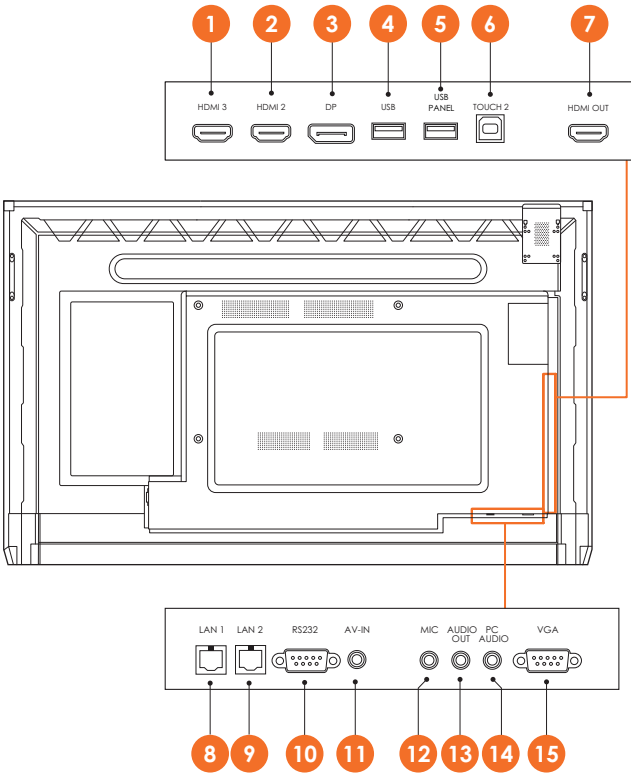

1	HDMI 3	2	HDMI 2
3	DP	4	USB
5	PANEL USB	6	TOUCH USB 2
7	WYJŚCIE HDMI	8	LAN
9	LAN	10	RS232
11	WEJŚCIE AV	12	MIKROFON
13	WYJŚCIE AUDIO	14	PC AUDIO
15	WEJŚCIE VGA		

AP7-A86

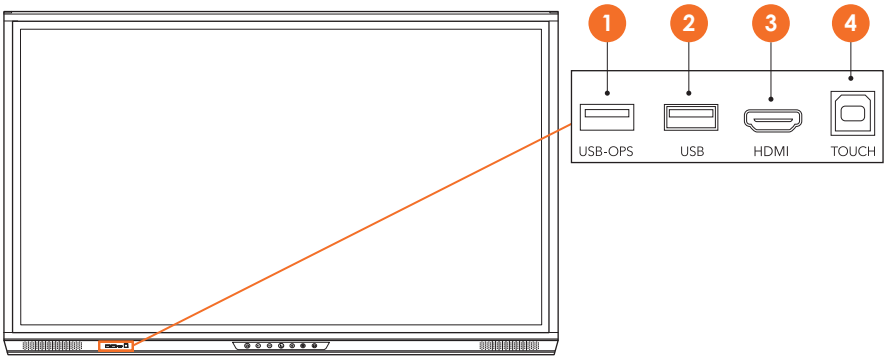

1	USB-OPS	2	USB
3	HDMI 1	4	TOUCH USB

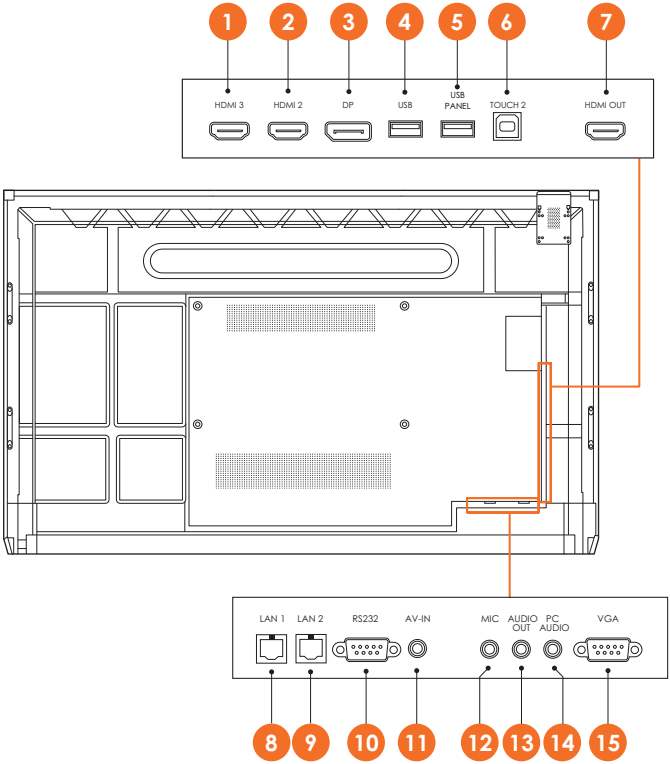

1	HDMI 3	2	HDMI 2
3	DP	4	USB
5	PANEL USB	6	TOUCH USB 2
7	WYJŚCIE HDMI	8	LAN
9	LAN	10	RS232
11	WEJŚCIE AV	12	MIKROFON
13	WYJŚCIE AUDIO	14	PC AUDIO
15	WEJŚCIE VGA		

ActivSoundBar

Ten produkt stanowi akcesorium opcjonalne.

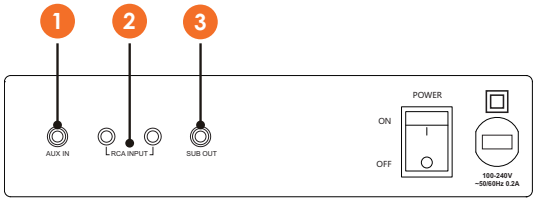

1	AUX.	2	WEJ. AUDIO
3	WYJ. SUB-WOOFER		

OPS-M

Ten produkt stanowi akcesorium opcjonalne.

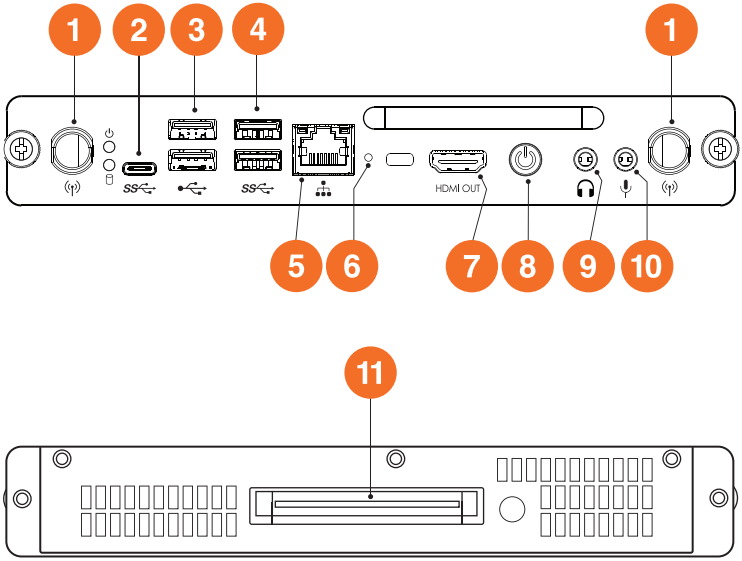

1	Antena bezprzewodowa	2	USB-C
3	USB 2.0	4	USB 3.0
5	LAN	6	Resetuj
7	HDMI out	8	Zasilanie
9	Audio out	10	Audio in
11	Łącznik OPS		

ActivConnect OPS-G

Ten produkt stanowi akcesorium opcjonalne.

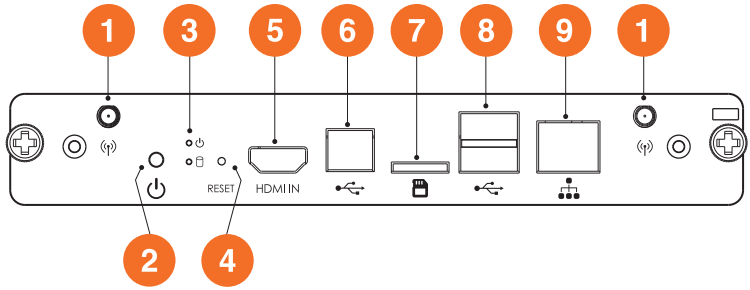

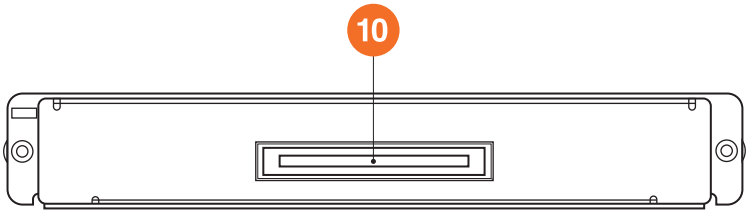

1	Antena bezprzewodowa	2	Zasilanie
3	Resetuj LED	4	Resetuj
5	HDMI in	6	USB-B
7	Karta SD	8	USB 2.0
9	LAN	10	Łącznik OPS

Ten produkt stanowi akcesorium opcjonalne.

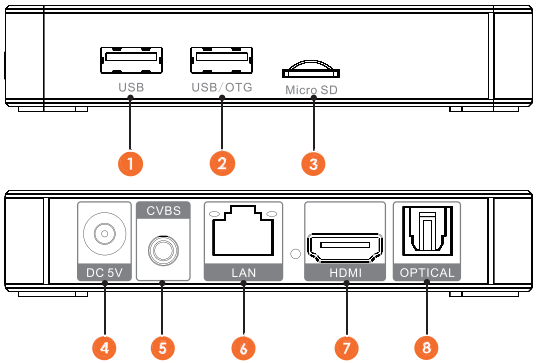

1	USB	2	USB/OTG
3	MicroSD	4	Moc wejściowa
5	CVBS	6	RJ45 LAN
7	HDMI	8	Optyczne

Promethean Chromebox

Ten produkt stanowi akcesorium opcjonalne.

1	Wyjście dźwięku	2	USB 3.0 (obsługa ładowania baterii)
3	MicroSD	4	Zasilanie
5	Gniazdo zabezpieczenia przeciwkradzieżowego Kensington	6	Resetuj

1	LAN	2	USB 2.0
3	USB 3.0	4	HDMI
5	Gniazdo zasilania	6	USB-C

Sterowanie

ActivPanel

Urządzeniem ActivPanel można sterować w następujący sposób:

- Za pomocą przycisków na panelu sterowania z przodu urządzenia.
- Za pomocą przycisków na panelu sterowania.
- Dotykowo w menu i ekranowych elementach sterujących.

Do regulacji dźwięku i obrazu służą podstawowe elementy sterujące oraz menu ekranowe (OSD).

Panel sterowania

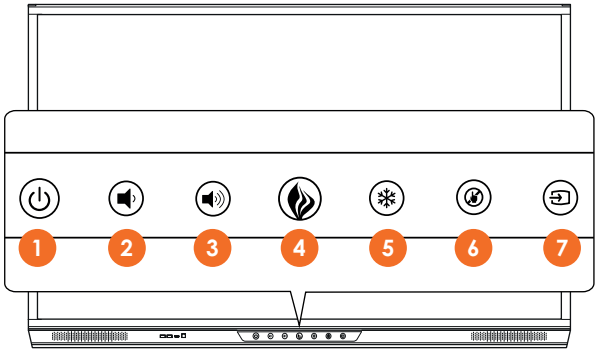

1	Przełącznik zasilania	2	Zmniejszanie głośności
3	Zwiększanie głośności	4	Menu
5	Zatrzymanie obrazu	6	Przełącznik trybu dotykowego
7	Wybór źródła		

Przełącznik zasilania oraz przycisk Menu zaświecają się, wskazując, czy panel jest włączony, w trybie czuwania czy uśpienia.

	Włączone	Czuwanie	Uśpienie
Przycisk przełączania zasilania	○	●	●
Przycisk Menu	○	○	-

Pilot

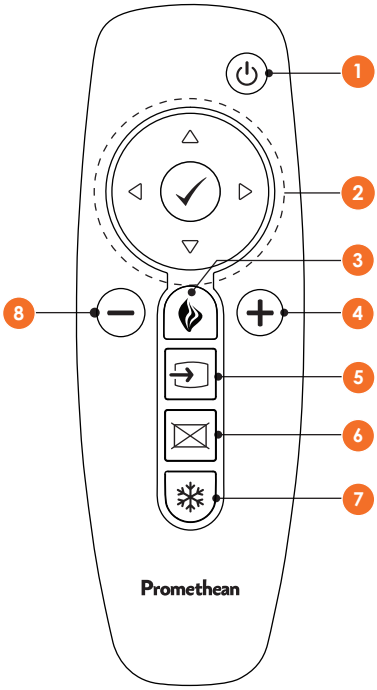

1	Przełącznik zasilania	2	Potwierdzenie wyboru/działania klawisze kursora: • w górę / w dół: wybór pozycji do regulacji • w prawo / w lewo: zmiana wartości wybranej pozycji
3	Wyświetlenie menu ekranowego	4	Zwiększanie głośności (+)
5	Otwieranie menu źródłowego	6	Funkcja czyszczenia obrazu
7	Zatrzymanie obrazu	8	Zmniejszanie głośności (-)

ActivSoundBar

Ten produkt stanowi akcesorium opcjonalne.

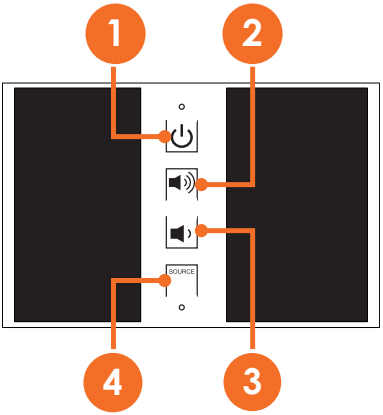

1	Przełącznik zasilania	2	Zwiększanie głośności
3	Zmniejszanie głośności	4	Wybór źródła dźwięku

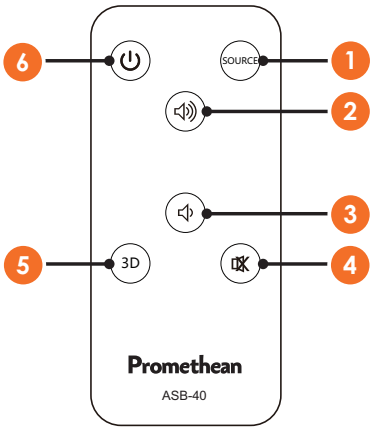

1	Wybór źródła dźwięku	2	Zwiększanie głośności
3	Zmniejszanie głośności	4	Wyciszenie dźwięku
5	Włączenie/wyłączenie dźwięku 3D	6	Przełącznik zasilania

Instalacja

Instalacja akcesoriów

Instalacja ActivSoundBar

Ten produkt stanowi akcesorium opcjonalne.

1

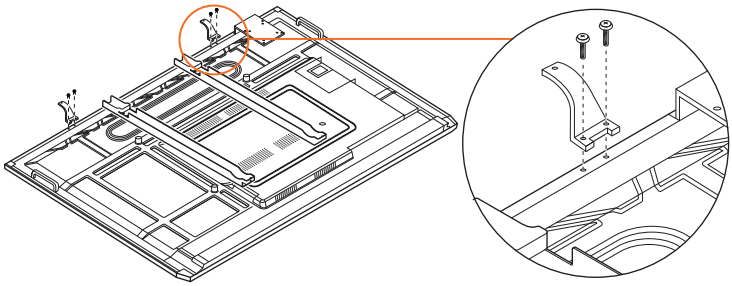

2

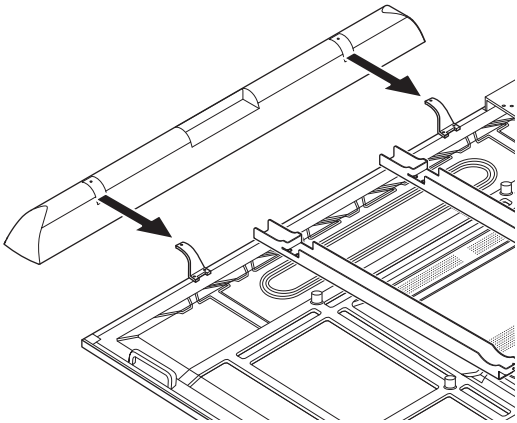

3

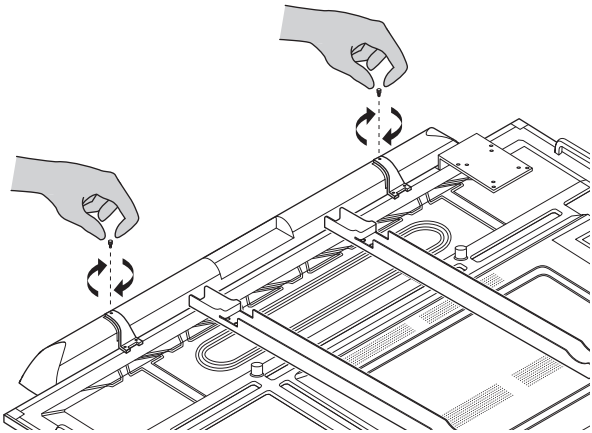

Instalacja OPS-M

Ten produkt stanowi akcesorium opcjonalne.

Przed instalacją lub odłączeniem urządzenia odłącz ActivPanel od zasilania.

1

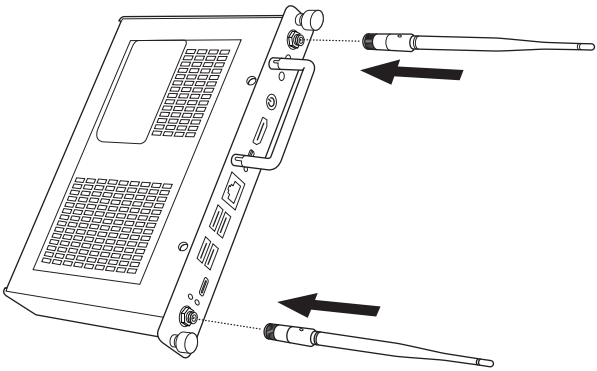

2

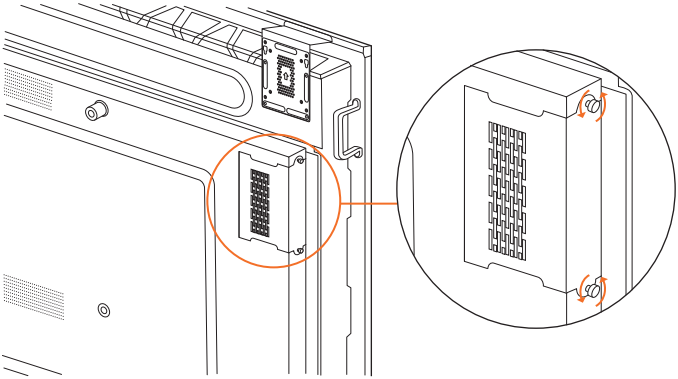

3

Uwaga: Podczas instalacji OPS-M otwory wentylacyjne powinny być odkryte, gdy urządzenie znajdzie się już we właściwej pozycji.

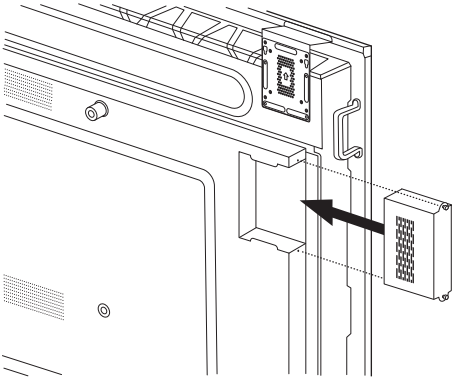

4

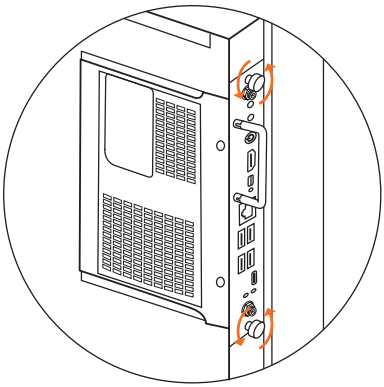

Instalacja urządzenia ActivConnect OPS-G

Ten produkt stanowi akcesorium opcjonalne.

Przed instalacją lub odłączeniem urządzenia odłącz ActivPanel od zasilania.

1

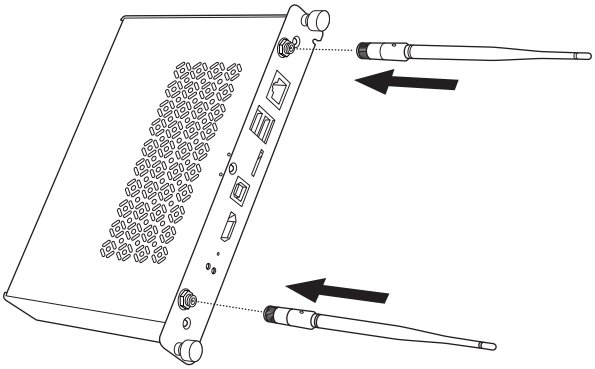

2

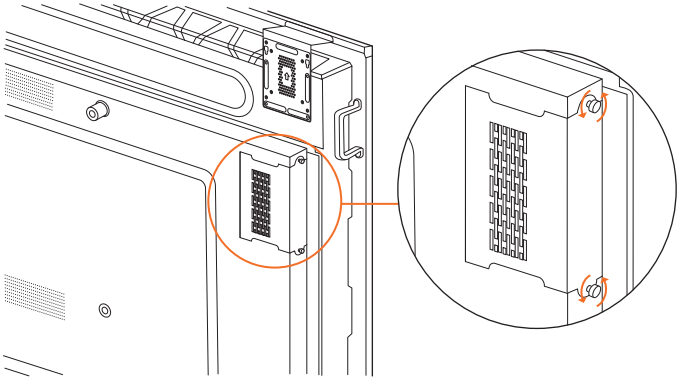

3

Uwaga: Podczas instalacji ActivConnect OPS-G otwory wentylacyjne powinny być odkryte, gdy urządzenie znajdzie się już we właściwej pozycji.

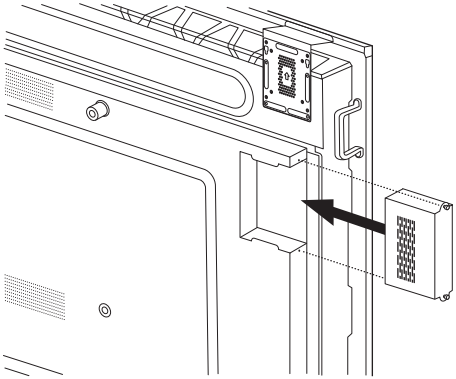

4

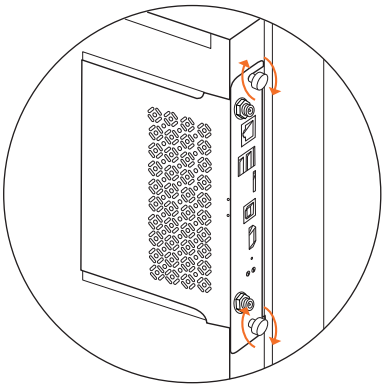

Instalacja wspornika Mini-PC

Możesz zainstalować zewnętrzny komputer, na przykład urządzenie ActivConnect G-Series lub Chromebox firmy Promethean, na wsporniku Mini-PC.

1

i

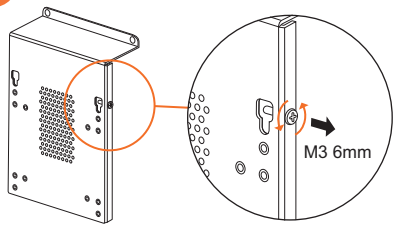

ii

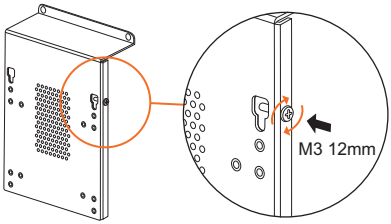

2

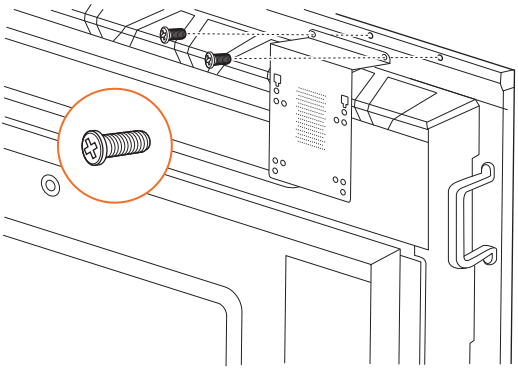

Instalacja urządzenia ActivConnect G-Series

Ten produkt stanowi akcesorium opcjonalne.

1

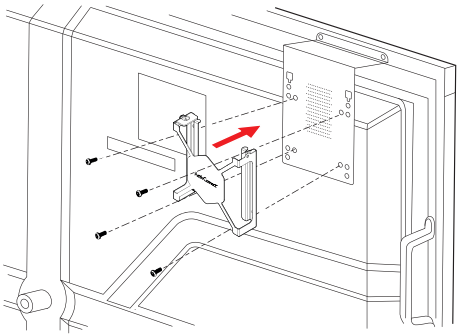

2

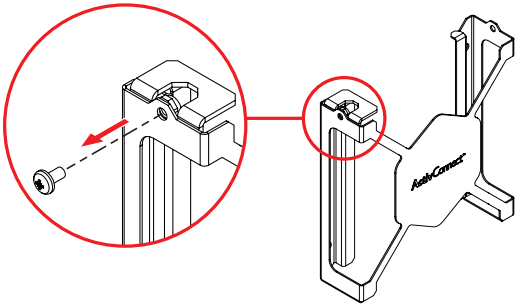

3

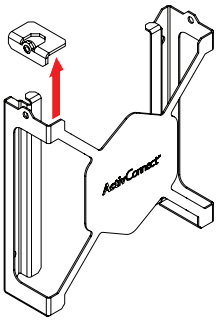

4

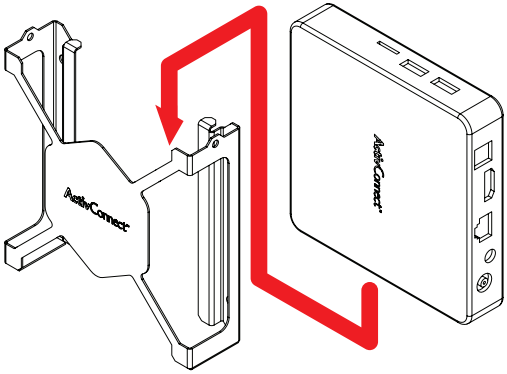

5

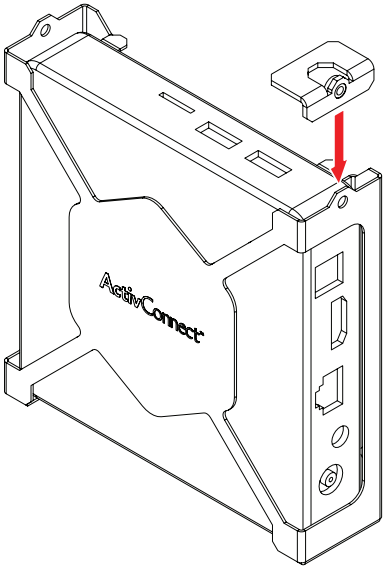

6

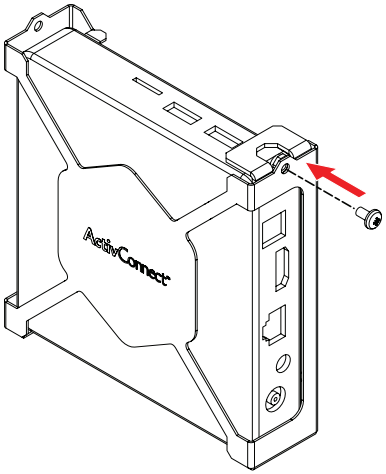

Instalacja Chromebox firmy Promethean

Ten produkt stanowi akcesorium opcjonalne.

1

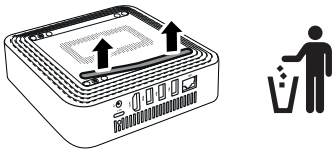

2

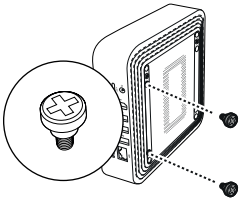

3

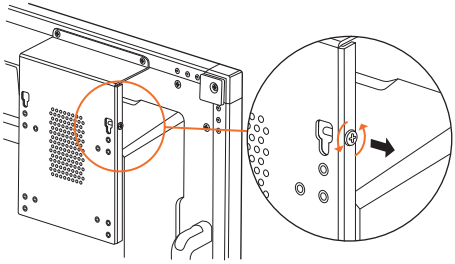

4

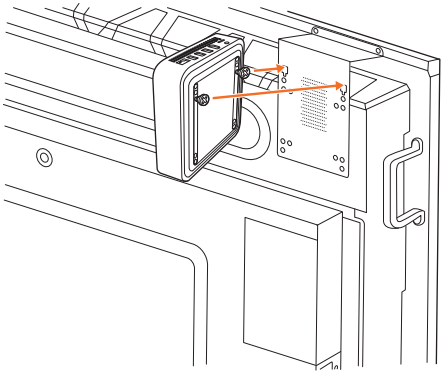

5

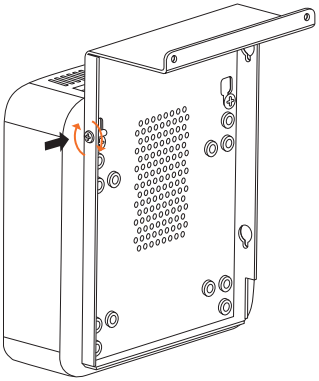

Instalacja modułu Wi-Fi firmy Promethean (Nickel i Cobalt)

1

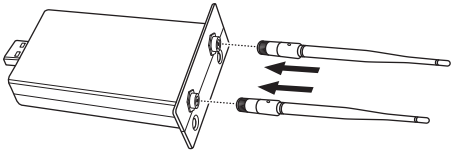

2

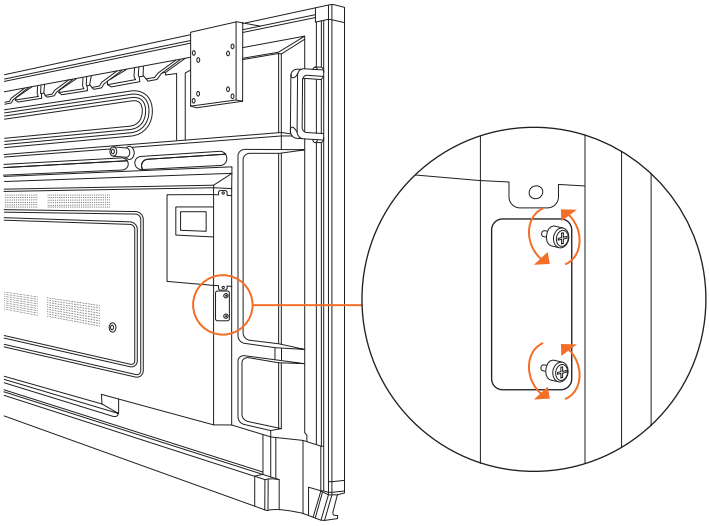

3

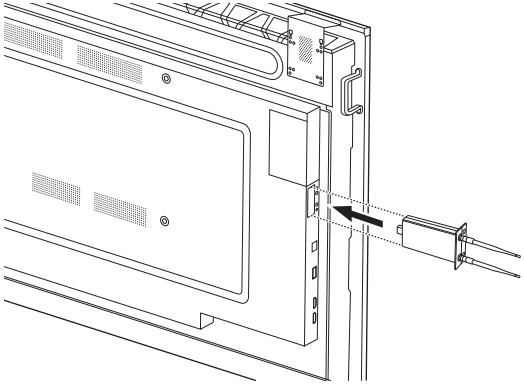

4

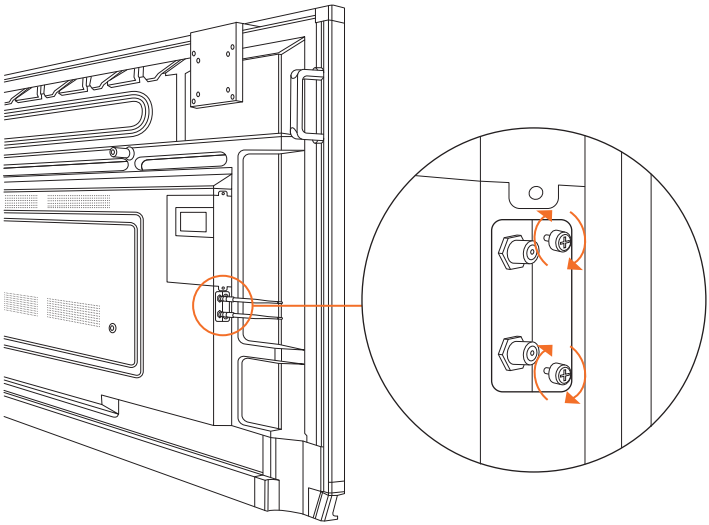

Montowanie ActivPanel na wsporniku naściennym

Ten produkt stanowi akcesorium opcjonalne.

Więcej informacji: TP-3024.

1

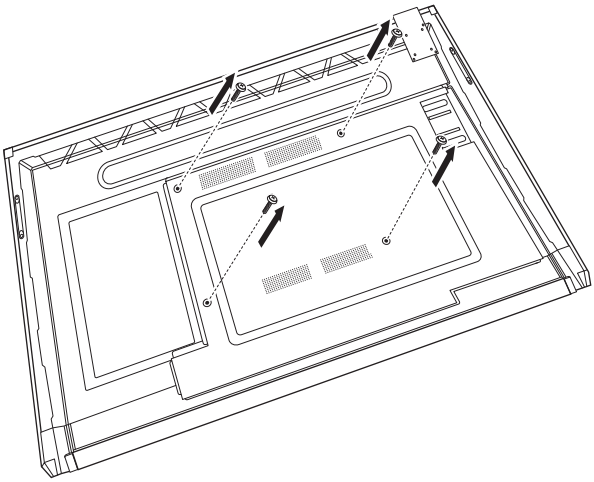

2

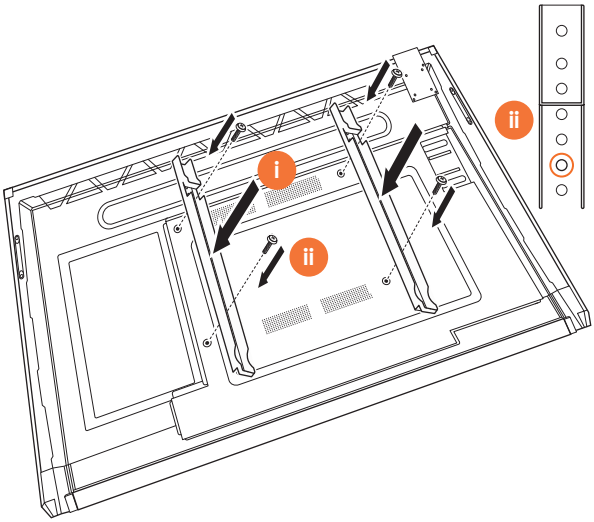

3

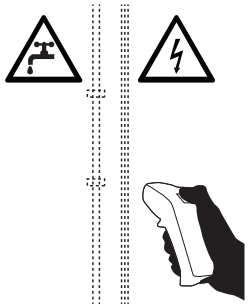

4

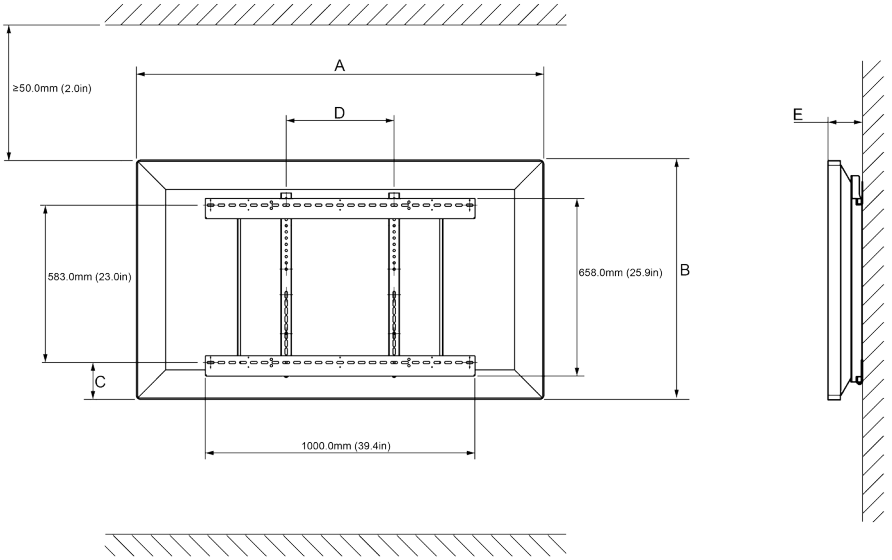

	65"	75"	86"
A	1536,0 mm (60,5")	1767,0 mm (69,6")	2018,0 mm (79,4")
B	960,0 mm (37,8")	1093,0 mm (43")	1236,0 mm (48,7")
C	151,0-289,0 mm (5,9-11,4")	228,0-365,0 mm (9,0-14,4")	292,0-430,0 mm (11,5-16,9")
D	600,0 mm (23,6")	600,0 mm (23,6")	700,0 mm (27,6")
E	134,0 mm (5,3")	146,0 mm (5,7")	155,0 mm (6,1")

5

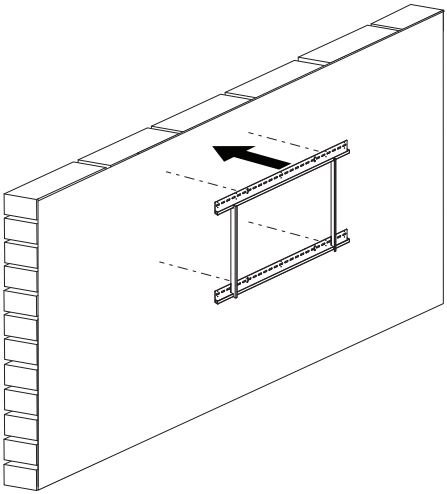

6

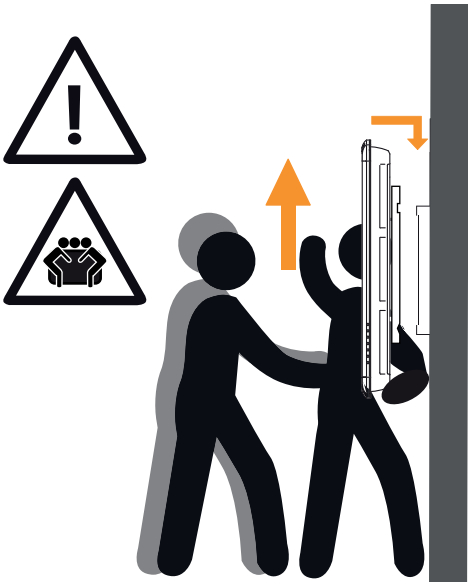

65"	46 kg	101,4 lb
75"	64 kg	141,1 lb
86"	84 kg	185,2 lb

7

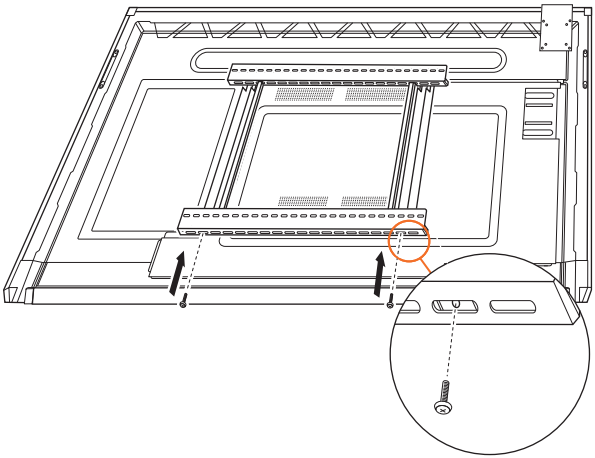

Montowanie produktu na APTMS

Więcej informacji: TP-1924.

1

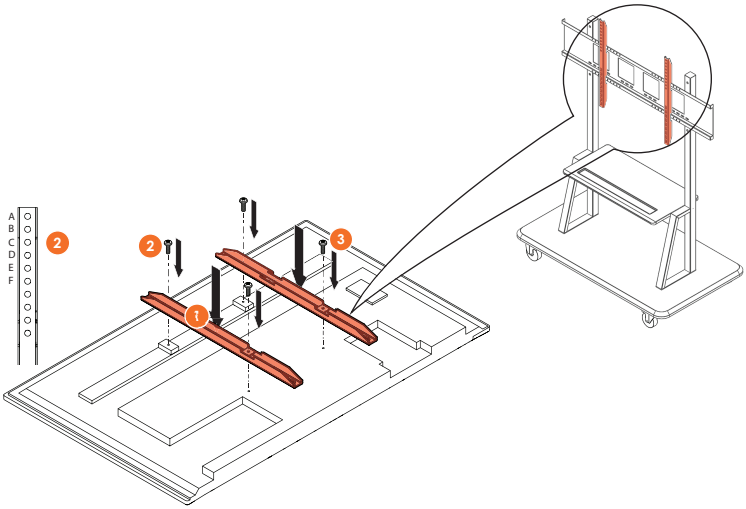

Model	Najwyższe położenie pionowego bolca
AP7-A65	F
AP7-A75	C
AP7-A86	C

2

Montaż na APTASBB400-70/90

Więcej informacji: 902852-01.

1

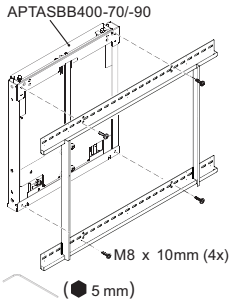

2

M4 x 12mm (10x) / M6 x 12mm (10x) / M8 x 12mm (10x)

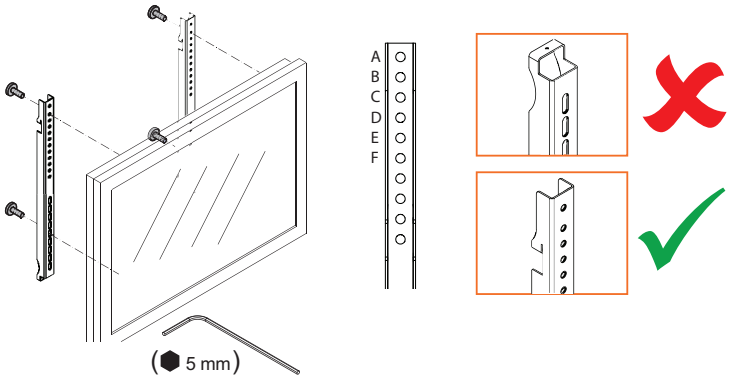

Model	Najwyższe położenie pionowego bolca
AP7-A65	F
AP7-A75	C
AP7-A86	C

3

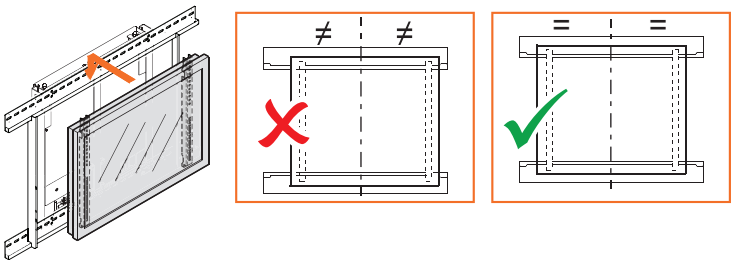

4

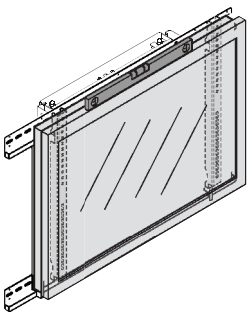

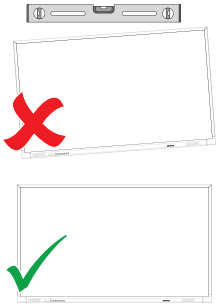

Konfiguracja

Instalacja baterii w pilocie ActivPanel

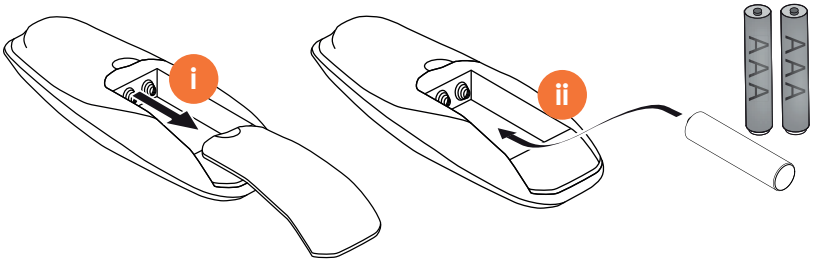

Włączanie ActivPanel

1

AP7-A65

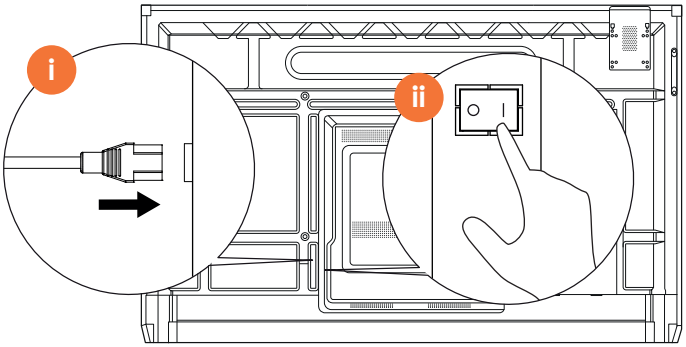

AP7-A75

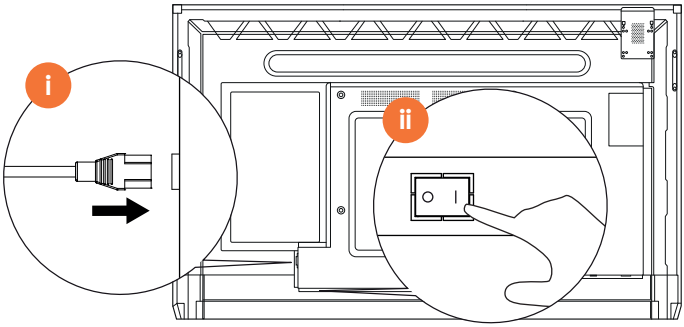

AP7-A86

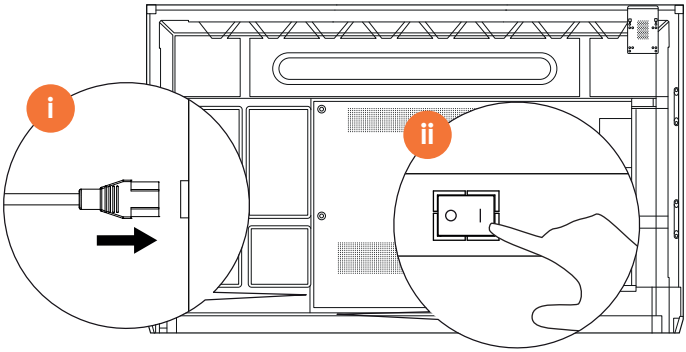

2

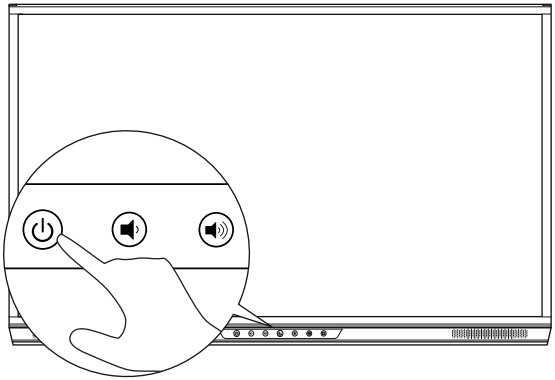

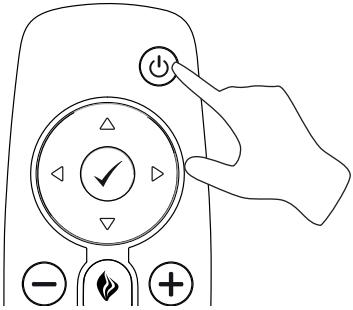

Pierwsza konfiguracja ActivPanel

1

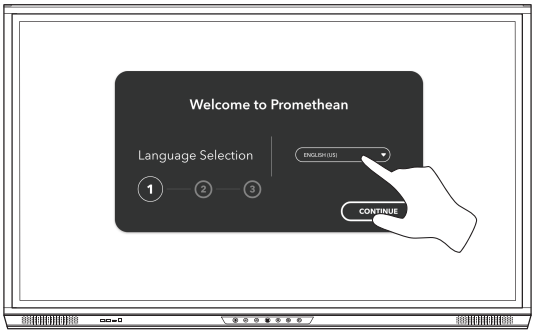

2

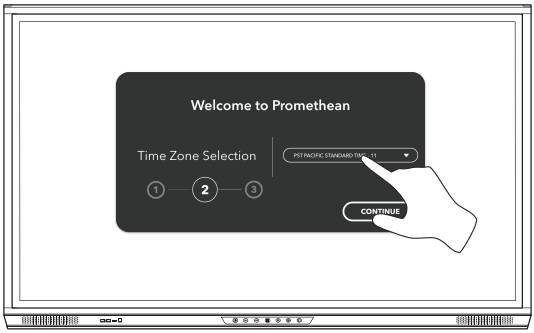

3

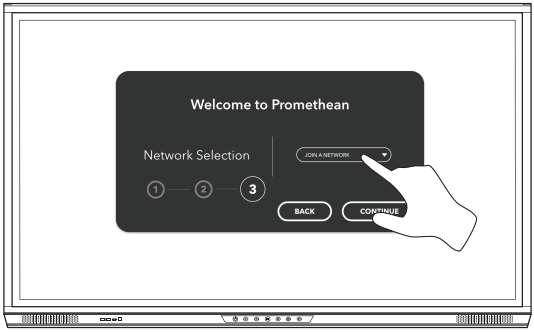

Jeśli podłączysz ActivPanel do Internetu za pomocą kabla Ethernet, nie wyświetli się monit o wybór sieci.

4

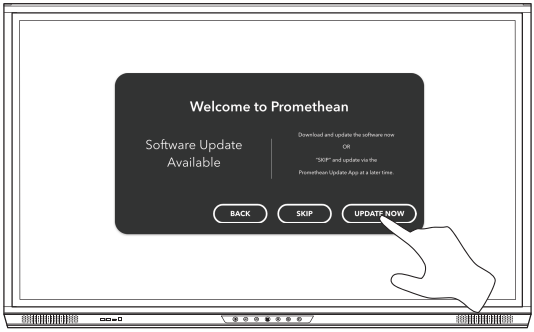

5

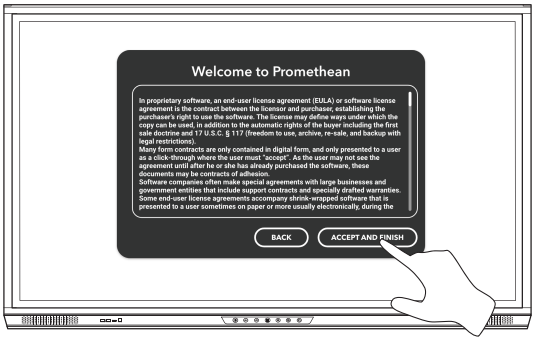

Aktywacja baterii w pilocie ActivSoundBar

Ten produkt stanowi akcesorium opcjonalne.

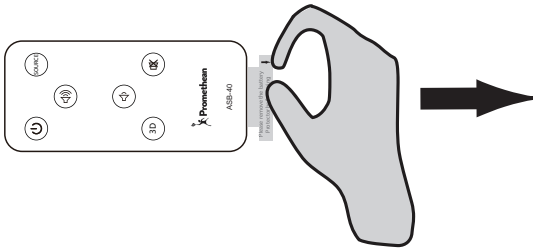

Podłączanie urządzenia ActivSoundBar

Ten produkt stanowi akcesorium opcjonalne.

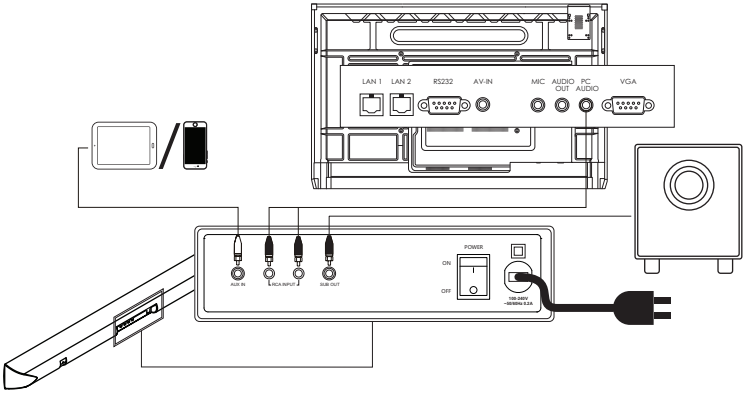

Włączanie ActivSoundBar

Ten produkt stanowi akcesorium opcjonalne.

1

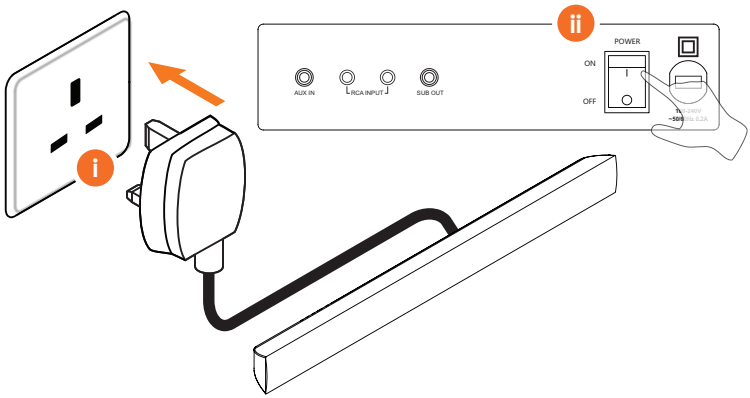

2

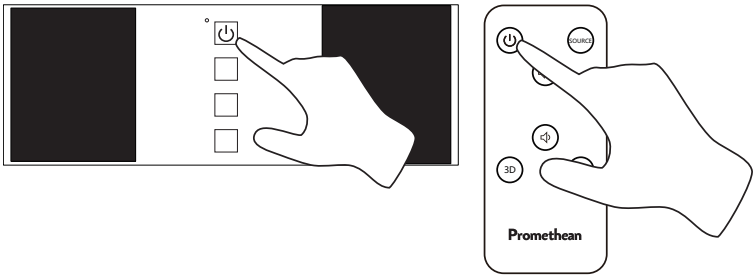

Podłączanie urządzenia ActivConnect G-Series

Ten produkt stanowi akcesorium opcjonalne.

1

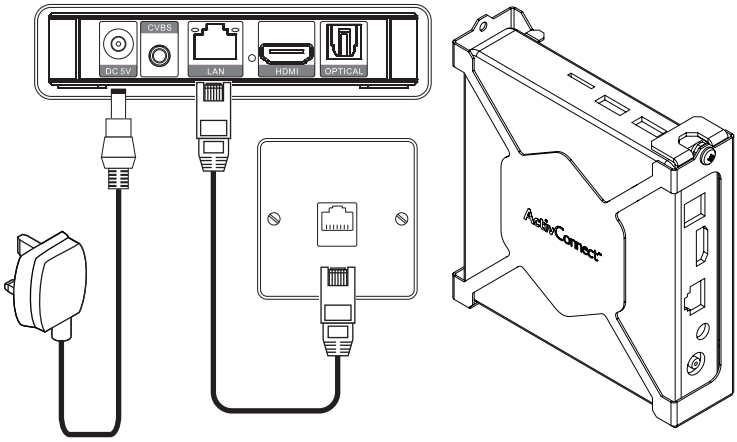

2

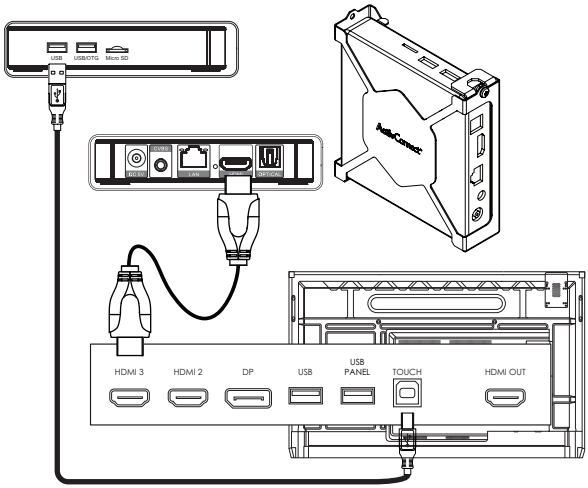

Włączanie OPS-M, ActivConnect OPS-G oraz ActivConnect G-Series

1

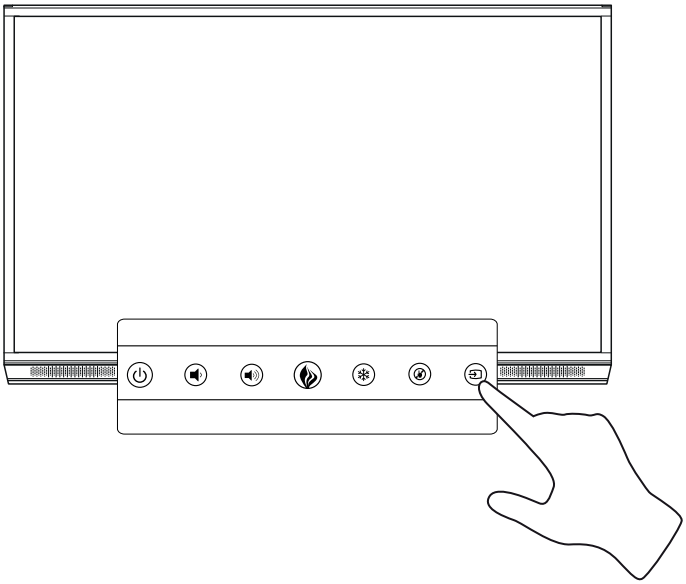

2

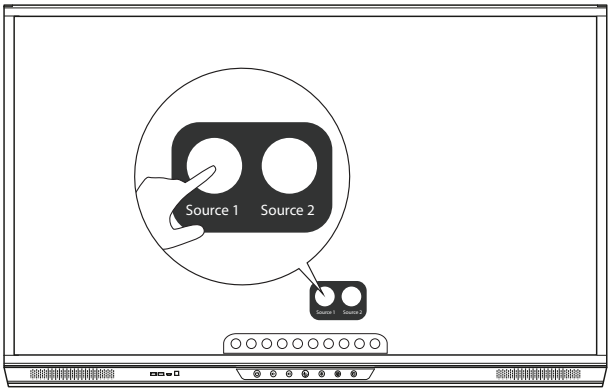

Podłączanie urządzenia Chromebox firmy Promethean

Ten produkt stanowi akcesorium opcjonalne.

1

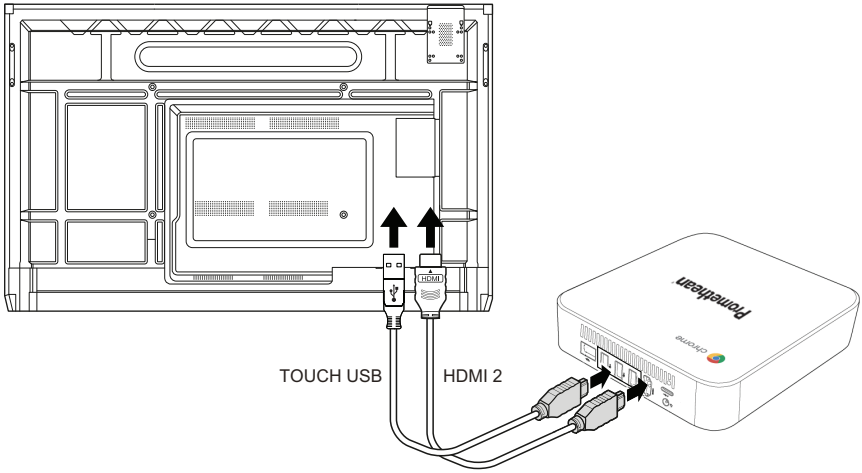

Włączanie Chromebox firmy Promethean

Ten produkt stanowi akcesorium opcjonalne.

1

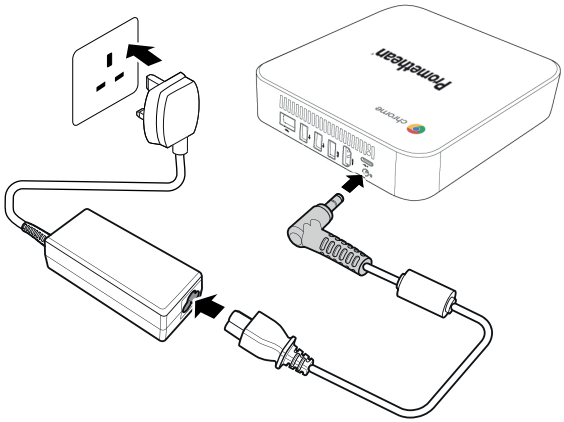

2

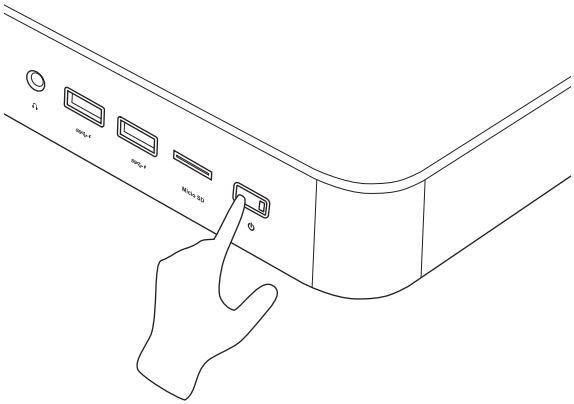

Podłączanie laptopa lub komputera stacjonarnego do ActivPanel

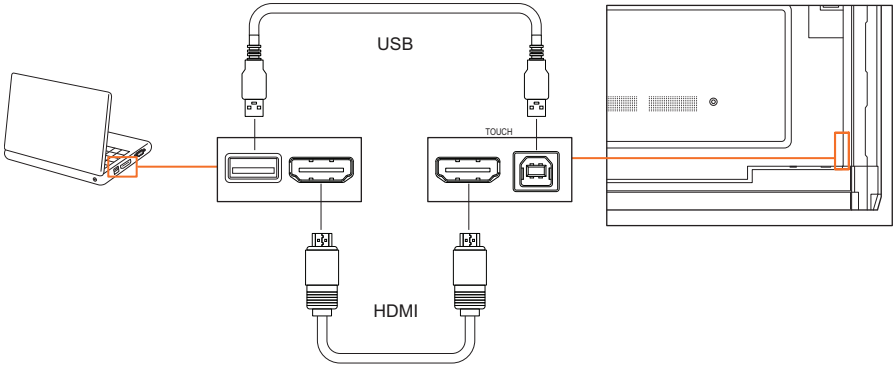

Wybór źródła HDMI na ActivPanel

1

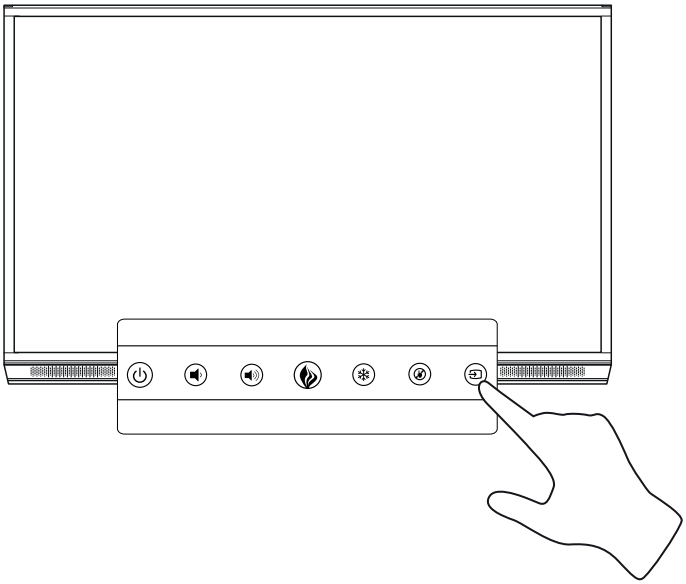

2

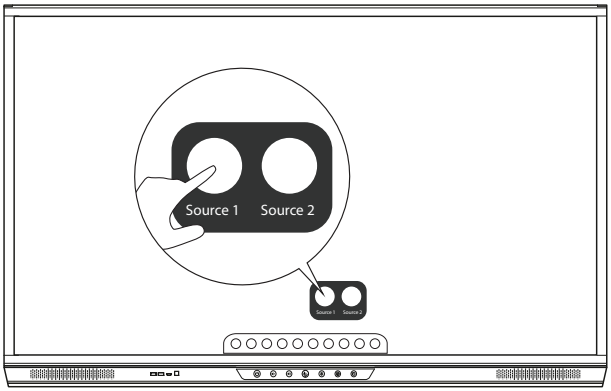

Łączenie z Internetem w ActivPanel

1

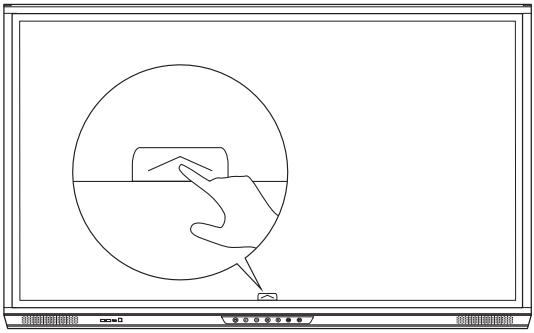

2

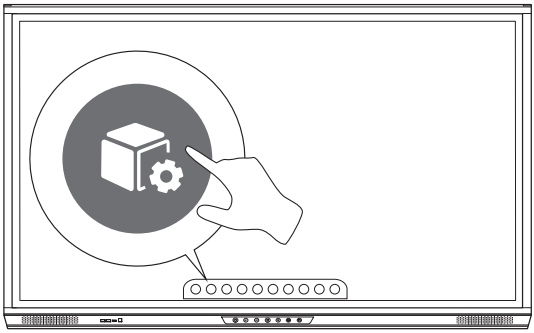

3

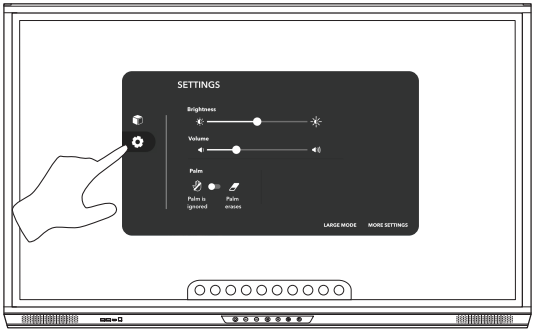

4

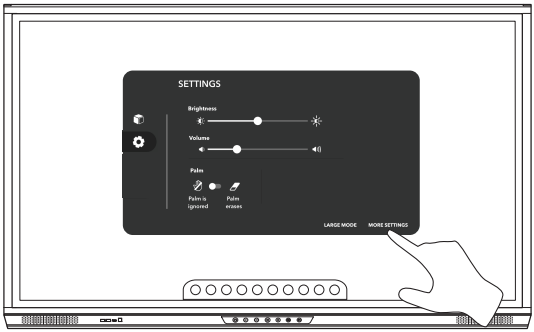

Łączenie z siecią bezprzewodową

1. Wybierz **Wi-Fi**.
2. Włącz **Wi-Fi**.
3. Wybierz sieć, z którą chcesz się połączyć.

Zmiana ustawień serwera proxy

1. Wybierz **Konfiguracja połączenia Ethernet** > **Proxy** > **Ręcznie**.
2. Wprowadź odpowiednie dane serwera proxy.
3. Wybierz **Kontakty**.

Obsługa

Obsługa dotykowa ActivPanel

Przenoszenie obiektów

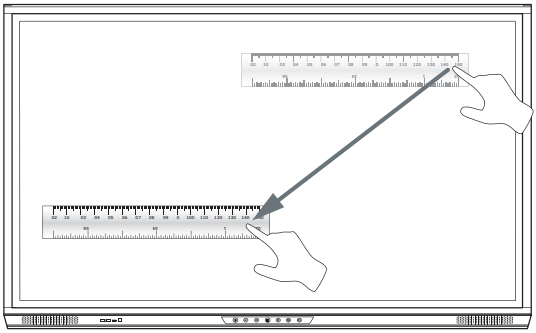

Obracanie obiektów

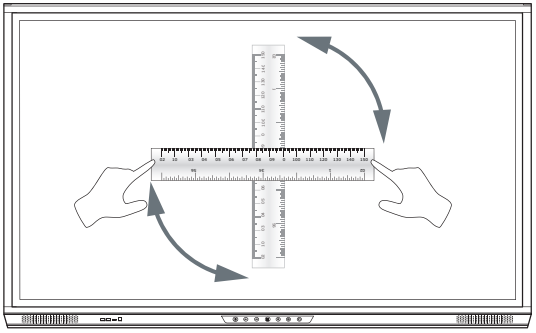

Powiększanie obiektów

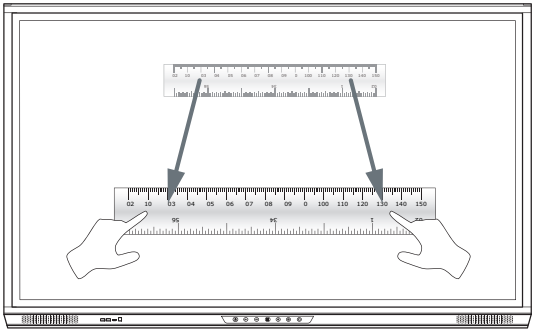

Informacje o menu

Ikona	Nazwa	Opis
	Wstecz	Powoduje przejście do poprzedniego ekranu.
	Schowek	Obejmuje następujące podmenu: • Aplikacje (powoduje uzyskanie dostępu do wszystkich aplikacji) • Ustawienia (zapewnia dostęp do ustawień ActivPanel, takich jak jasność, głośność oraz język)
	Właściciel	Powoduje przejście do menu właściciela z kodami QR w celu podłączenia profili użytkownika do ActivPanel.
	Strona główna	Powoduje przejście do głównego menu.
	Tablica interaktywna	Powoduje zmianę ekranu w interaktywną tablicę.
	Zapisywanie	Powoduje wykonanie zrzutu bieżącego ekranu.
	Notatki	Powoduje dodanie warstwy do rysowania w górnej części bieżącego ekranu.
	Źródło	Powoduje zmianę źródła wejścia.
	Udostępnianie ekranu	Powoduje uruchomienie oprogramowaniaUdostępnianie ekranu.
	Ostatnio używane aplikacje	Powoduje przejście do menu Aplikacje.

Uzyskiwanie dostępu do menu

Aby uzyskać dostęp do menu, można wykonać jedną z następujących czynności:

- Dotknąć strzałki Menu w dolnej lub bocznej części ekranu
- Nacisnąć przycisk Menu w przedniej części ActivPanel lub pilota

1

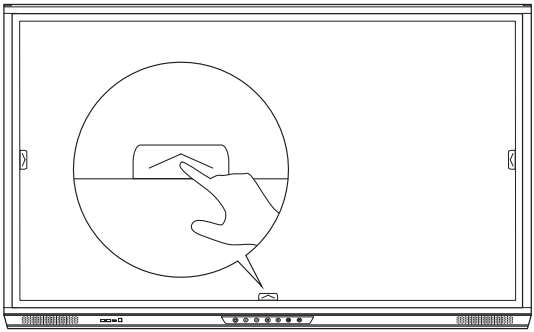

2

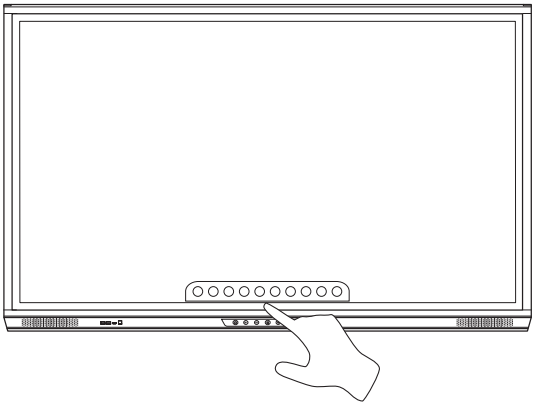

Otwieranie aplikacji

1

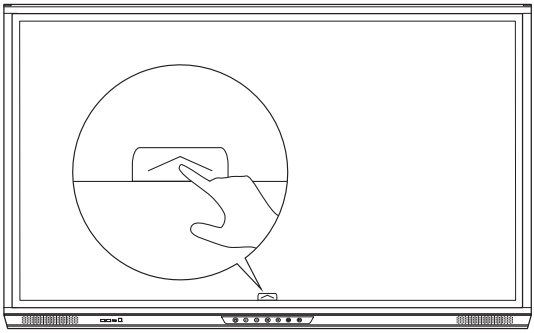

2

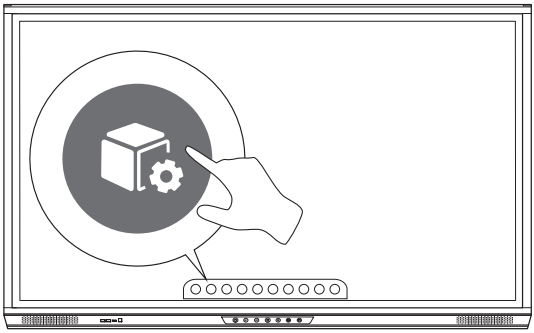

3

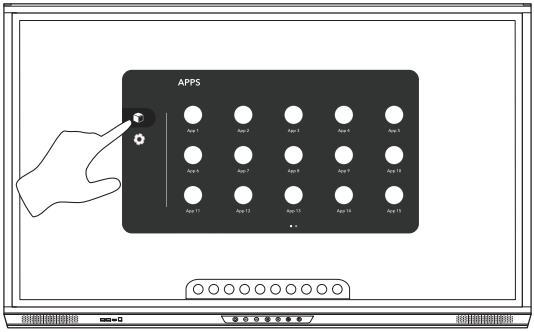

Zmiana ustawień

1

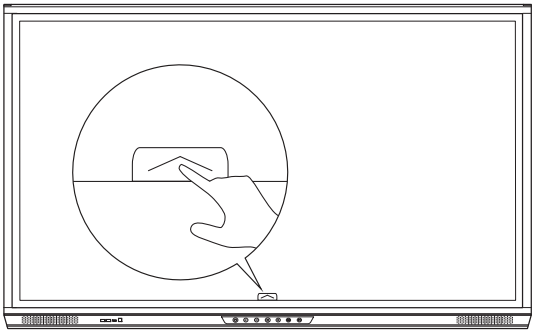

2

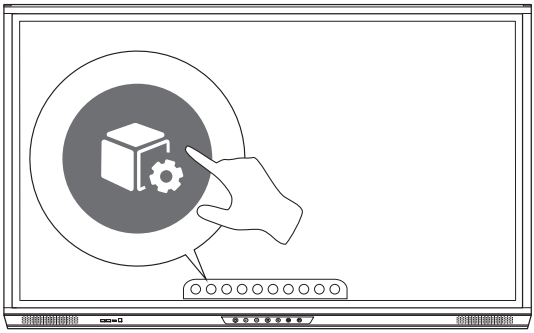

3

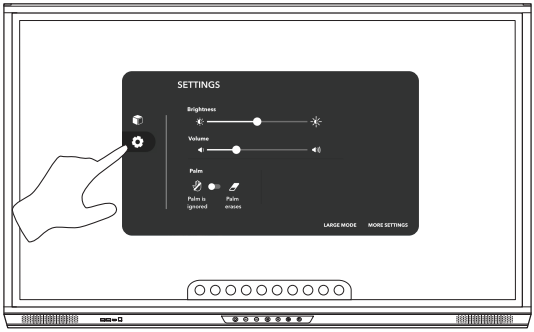

4

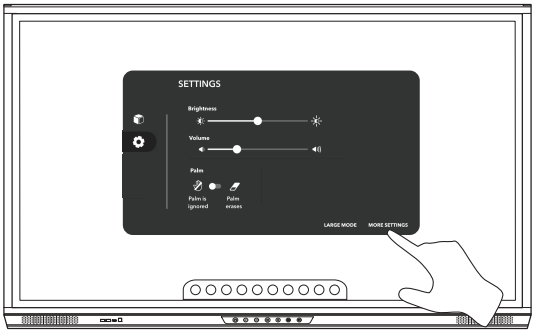

Aktualizacja oprogramowania sprzętowego ActivPanel

1

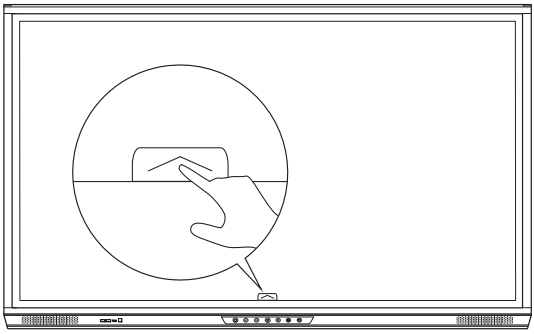

2

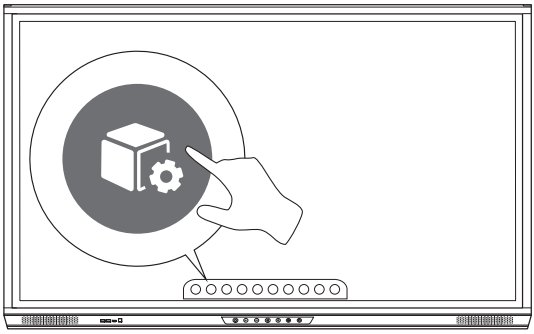

3

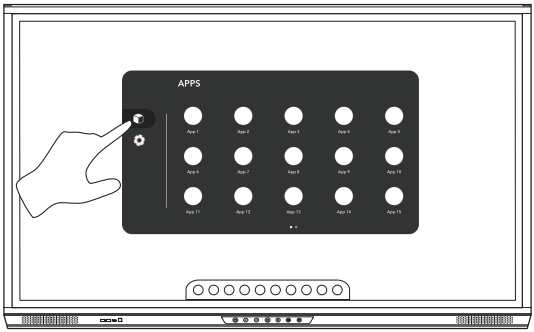

4

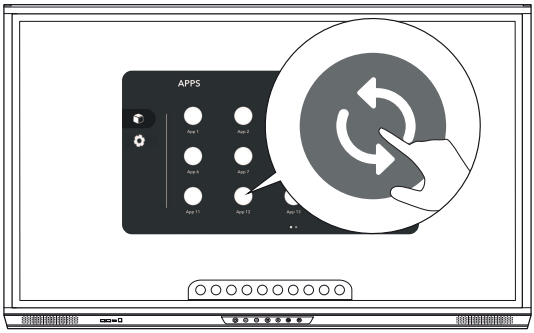

Gwarancja, rejestracja i pomoc techniczna

Gwarancja

- Firma Promethean jest pewna jakości swoich produktów, dlatego oferuje wyjątkową gwarancję na brak uszkodzeń elementów i materiałów od dnia instalacji (pod warunkiem rejestracji produktu). Informacje gwarancyjne w danym regionie: https://www.prometheanworld.com/activcare
- Instalację niniejszego produktu powinien przeprowadzić wyszkolony instalator Promethean lub inny wykwalifikowany instalator. Firma Promethean nie odpowiada za błędy wynikające z nieprawidłowego montażu.
- Produkt zaprojektowano i wyprodukowano w określonym kształcie.
- Użycie komponentów niedostarczonych przez firmę Promethean czy niespełniających minimalnych specyfikacji może wpłynąć na sposób pracy i gwarancję.

Rejestracja

- Aby maksymalnie wykorzystać warunki standardowej gwarancji lub jeśli konieczne jest aktywowanie wykupionej gwarancji rozszerzonej, zarejestruj produkt w ciągu 90 dni od instalacji na stronie: http://registration.prometheanworld.com

Pomoc techniczna

- Jeśli produkt firmy Promethean przestanie prawidłowo działać, zacznij od zapoznania się z informacjami podanymi na portalu pomocy technicznej: https://support.prometheanworld.com https://support.prometheanworld.com
- Gdy przedstawione na portalu rozwiązania nie skorygują błędu, skontaktuj się z pomocą techniczną Promethean przez portal wsparcia: https://support.prometheanworld.com/contact

Rozwiązywanie problemów

ActivPanel

Jeśli urządzenie ActivPanel nie działa prawidłowo, przed skontaktowaniem się z pomocą techniczną należy sprawdzić poniższą tabelę.

Problemy	Rozwiązania
Brak dźwięku	• Spróbuj podkręcić dźwięk w głośniku. • Sprawdź, czy urządzenie ActivPanel nie jest wyłączone. • Sprawdź poziom głośności urządzenia ActivPanel. • Sprawdź, czy wybrano prawidłowe wejście. • Sprawdź, czy odpowiednie kable zostały odpowiednio podłączone.
Pilot nie działa	• Sprawdź, czy baterie zostały poprawnie włożone. • Wyjmij baterie i wyczyść styki po ich obu stronach oraz w pilocie. • Jeśli ponownie włożenie baterii nie przyniesie oczekiwanych rezultatów, wymień ją.
Brak zasilania	• Sprawdź, czy kabel zasilający jest prawidłowo podłączony do gniazdka zasilania. • Sprawdź, czy gniazdko jest pod napięciem. • Sprawdź, czy inne urządzenie elektryczne działa po podłączeniu do tego samego gniazdka.

ActivSoundBar

Ten produkt stanowi akcesorium opcjonalne.

Jeśli urządzenie ActivSoundBar nie działa prawidłowo, przed skontaktowaniem się z pomocą techniczną należy sprawdzić poniższą tabelę.

Problemy	Rozwiązania
Brak dźwięku	• Spróbuj podkręcić dźwięk w głośniku. • Sprawdź, czy ActivSoundBar nie jest wyłączony. • Sprawdź poziom głośności urządzenia ActivSoundBar. • Sprawdź, czy wybrano prawidłowe wejście. • Sprawdź, czy odpowiednie kable zostały odpowiednio podłączone.
Pilot nie działa.	• Sprawdź, czy bateria jest poprawnie założona. • Wyjmij baterię, jednokrotnie lub dwukrotnie naciśnij przyciski, a następnie ponownie włóż baterię. • Jeśli ponownie włożenie baterii nie przyniesie oczekiwanych rezultatów, wymień ją.
Brak zasilania	• Sprawdź, czy kabel zasilający jest prawidłowo podłączony do gniazdka zasilania. • Sprawdź, czy kabel zasilający jest prawidłowo podłączony do złącza zasilania. • Sprawdź, czy inne urządzenie elektryczne działa po podłączeniu do tego samego gniazdka.
Głośnik emituje brzęczenie lub buczenie	• Sprawdź, czy oba końca kabla audio zostały odpowiednio podłączone. • Sprawdź działanie głośnika, używając innego kabla audio. • Sprawdź działanie głośnika, używając innego urządzenia audio.

Wykaz części podlegających naprawie

Nazwa części	Numer części
AP5 3M Mains Cable EU	AP5-CB-MAINS-EU
AP5 3M Mains Cable US	AP5-CB-MAINS-US
AP5 3M Mains Cable AP	AP5-CB-MAINS-AP
AP5 3M Mains Cable CN (AP)	AP5-CB-MAINS-CN-1
AP5 3M Mains Cable CN (CN)	AP5-CB-MAINS-CN-2
AP5 3M Mains Cable ZA	AP5-CB-MAINS-ZA
AP7 Pen Cobalt	AP7-PEN-A
AP Remote Control	AP-REMOTE-CONTROL

TP-3000-PL-V04 ©2020 Promethean Limited. Wszelkie prawa zastrzeżone. Dostępność produktów zależy od kraju. Specyfikacja produktu może się zmienić bez powiadomienia.